Seilwinde Typ 350 WGF

ETI- Nr. 811235 (Bitte bei Bestellung angeben)

AL-KO Ersatzteile

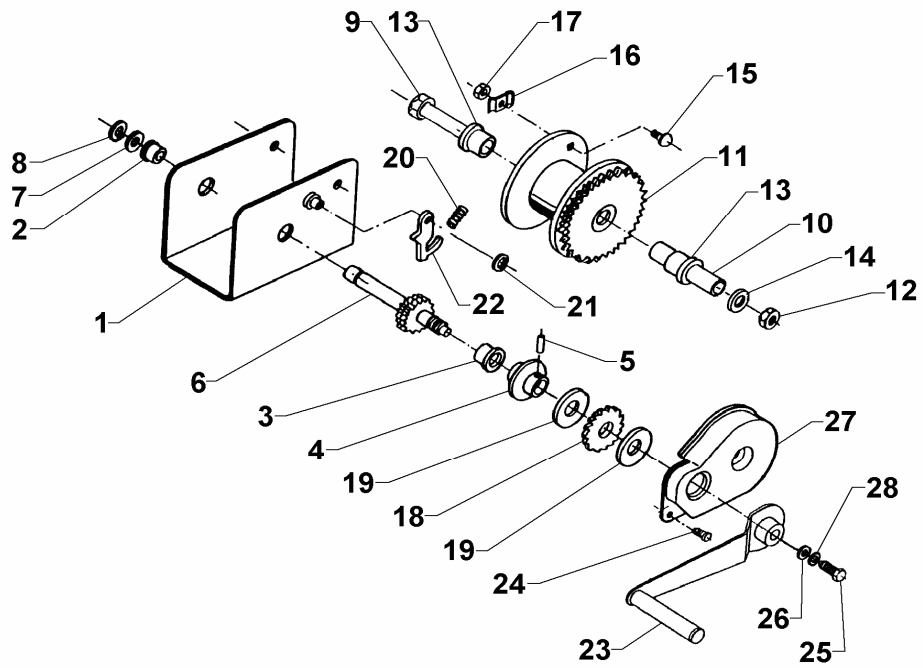

Pos.	Bezeichnung	Material-Nr.
1	Gehäuse kpl.	352661
2	Buchse	fest montiert: keine Ersatzteile
3	Buchse	
4	Bremswiderlager	
5	Zylinderstift	
6	Antriebswelle	
7	Stahlscheibe	
8	Sicherungsring	
9	Skt.- Schraube M8x100 DIN 931	700924
10	Achsrohr	352134
11	Seiltrommel kpl.	352503
12	Sich.-Mutter –BIW M 8	348988
13	Lagerbuchse	352439
14	Scheibe	700138
15	Flachrundschraube 6x12 DIN 603	701831
16	Seilklemme	352269
17	Skt.- Mutter M6 DIN 934	700107
18	Sperrad kpl.	352141
19	Bremsscheibe	352142
20	Druckfeder	1311700/1311701
21	Sicherungsring 8x0,8 DIN 471	701648
22	Sperrklinke	352145
23	Kurbel kpl.	352148
24	Linsenkopfschraube 5x8	359819
25	Skt.- Schraube	703607

Pos.	Bezeichnung	Material-Nr.
26	Scheibe 8,4 DIN 7349	703450
27	Abdeckung	352663
28	Sperrkantring	352561

Erstellt	ETI-Nummer	geändert	Änderungs-Nr.	Änderungsgrund	Revisons-Nr.
09.12.99	811235_de	02.10.2009	FREIGABE		A