Auflaufeinr. RHR 88,9x5,6 Typ 161 R/Ausf.Q

ETI- Nr. 811232 (Bitte bei Bestellung angeben)

AL-KO Ersatzteile

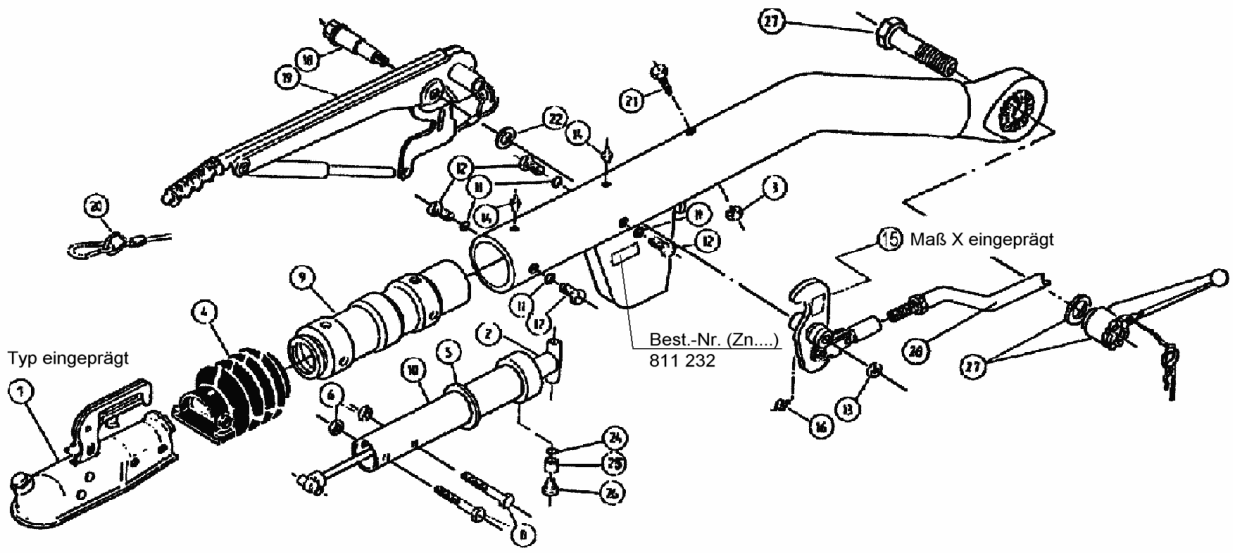

Pos.	Bezeichnung	Material-Nr.
1	Zugkugelkupplung (Best. nach Typ; ohne Befestigungsmaterial)	
2	Stoßdämpfer mit Distanzbuchse	370557
3	Skt.- Mutter M12 DIN 980-V-10 A3C	704065
4	Faltenbalg	366356
5	Profilring	371372
6	Skt.- Mutter M12 DIN 985-10 A3C	704065
8	Skt.- Schraube M12x70 DIN 931	700061
9	Guß- Lagerkartusche	584508
10	Zugrohr geschweißt.	573180
11	Scheibe A10,5 DIN 6798 A3C	704095
12	Skt.- Schraube M10x16 DIN 931 verz	703783
13	Skt.- Mutter AM12 DIN 985-10 A3C	704065
14	Schmiernippel AM8x1 Keg.	368461
15	Umlenkhebel UNI kpl. mit Gelenkkopf und Schmiernippel mont.	380717
16	Schmiernippel AM6 Keg.	700203
18	Lagerschraube	581145
19	Handbremshebel kpl mit Abreißseil	220096
20	Abreißseil mit Haken	368605
21	Skt.-Schraube M12x110 DIN 931 verz.	700313
22	Scheibe (19,2x34x2)	370693
24*	Scheibe A8,4 DIN 6798	703466
25*	Buchse	583043
26*	Lagerschraube	583042

Pos.	Bezeichnung	Material-Nr.
27	Montagegruppe Feststellknebel, bestehend aus:	387451
	Lagerschraube	2029530001
	Feststellknebel	373020
	Sicherungskette	2020920004
	Federstecker	701970
	Scheibe	2029090301
28	Bowdenzug	224188

*** nicht bei drehbarer Ausführung**

Deichselrohr mit Anschlußbohrungen kundenspezifisch (Bestellung siehe Zn.-Nr. AE)

AE = Auflaufeinrichtung
HB = Handbremshebel

Bitte bei Bestellung ETI-Nr. angeben

Erstellt	ETI-Nummer	geändert	Änderungs-Nr.	Änderungsgrund	Revisons-Nr.
28.08.97	811232_de	02.10.2009	FREIGABE		A