Auflaufeinrichtung 251 VB Ausf. B2

ETI- Nr. 811227 (Bitte bei Bestellung angeben)

AL-KO Ersatzteile

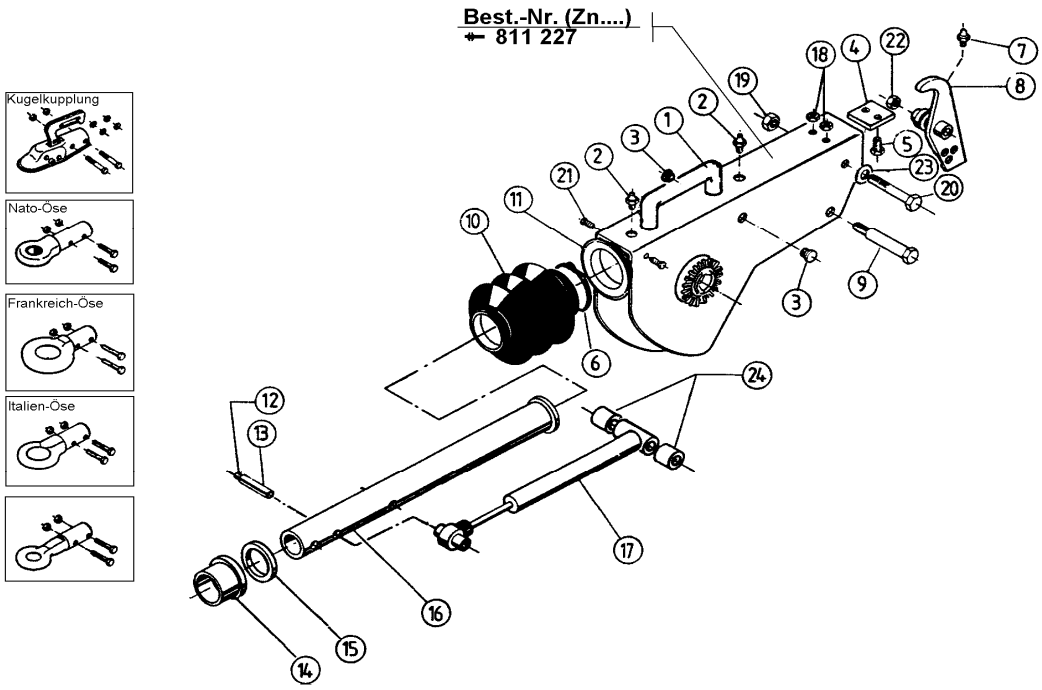

Pos.	Bezeichnung	Material-Nr.
1	Zugeinrichtung geschweißt	Bei Bestellung Typ Ausführung und Oberflächen-schutz angeben
2	Schmiernippel AM 8x1	2171710001
3	Stopfen	372416
4	Anschlag	375433
5	Skt.-Schraube M10x25 DIN 933 8.8	702739
6	Kabelbinder	701422
7	Schmiernippel AM 6	700203
8	Umlenkhebel Ausf. B2	570090
9	Lagerschraube	371626
10	Faltenbalg	366356
11	Buchse	353943
12	Spannhülse 7x48 DIN 1481	704407
13	Spannhülse 12x48 DIN 1481	704408
14	Buchse	353942
15	Dämpfungsgummi	371372
16	Zugrohr	625023
17	Stoßdämpfer	372641
18	Sicherungsmutter M10 A3C	704066
19	Skt.-Mutter M16 DIN 985-10	704089
20	Skt.-Schraube M16x90	702813
21	Schneidschraube A5	703493
22	Skt.-Mutter M12 DIN 980-10	704065

Pos.	Bezeichnung	Material-Nr.
23	Scheibe A17 DIN 125	700625
24	Distanzrohr	625646
25	Kupplungsteile mit Schraubenmaterial	Bestell Nr. siehe Katalog oder ETI-Liste

AE = Auflaufeinrichtung

Bitte bei Bestellung ETI-Nr. angeben

Erstellt	ETI-Nummer	geändert	Änderungs-Nr.	Änderungsgrund	Revisons-Nr.
20.01.00	811227_de	02.10.2009	FREIGABE		A