Auflaufeinrichtung 251 G 3000 kg

ETI- Nr. 811226 (Bitte bei Bestellung angeben)

AL-KO Ersatzteile

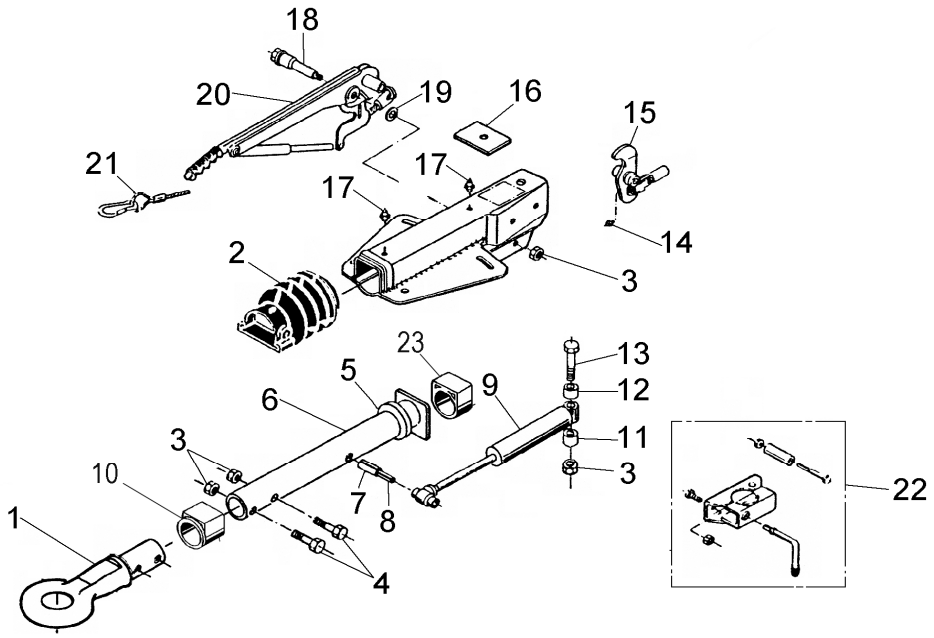

Pos.	Bezeichnung	Material-Nr.
1	Zugöse (ohne Befestigungsmaterial)	372782
2	Faltenbalg	366356
3	Skt.-Mutter M12 DIN 985	704065
	Skt.-Mutter M16 DIN 6924	704089
4	Skt.-Schraube M12x60 DIN 931	702749
5	Dämpfungsgummi	371372
6	Zugrohr	625784
7	Spannhülse 12x48 DIN 1481	704408
8	Spannhülse 7x48 DIN 1481	704407
9	Stoßdämpfer	372641
10	Bundbuchse (nicht ausgerieben)	353943
11	Distanzbuchse für Schraubengröße M12	647903
	Distanzbuchse für Schraubengröße M16	625400
12	Distanzbuchse für Schraubengröße M12	647900
	Distanzbuchse für Schraubengröße M16	625646
13	Skt.-Schraube M12x90	702823
	Skt.-Schraube M16x90	702813
14	Schmiernippel M6 DIN 71412	700203
15	Umlenkhebel kpl. mit Gabelkopf u. Schmiernippel (inkl. Teile 18,20,21,23)	626796
16	Anschlagplatte für Schraubengröße M12	581699
	Anschlagplatte für Schraubengröße M16	625392
17	Schmiernippel AM 8x1 Keg.	375900
18	Lagerschraube	581145
19	Scheibe	370693

Pos.	Bezeichnung	Material-Nr.
20	Handbremshebel kpl mit Abreißseil	220098
21	Abreißseil mit Haken	368605
22	Klemmschelle für Rohr 48 (Nachrüst-satz kann wahlweise angebaut werden)	293020
23	Gleitbuchse (nicht ausgerieben)	353942

AE = Auflaufeinrichtung

Bitte bei Bestellung ETI-Nr. angeben

Erstellt	ETI-Nummer	geändert	Änderungs-Nr.	Änderungsgrund	Revisons-Nr.
31.07.97	811226_de	02.10.2009	FREIGABE		A