Radbremse 2051 Ausf. A Standard

ETI- Nr. 811225 (Bitte bei Bestellung angeben)

AL-KO Ersatzteile

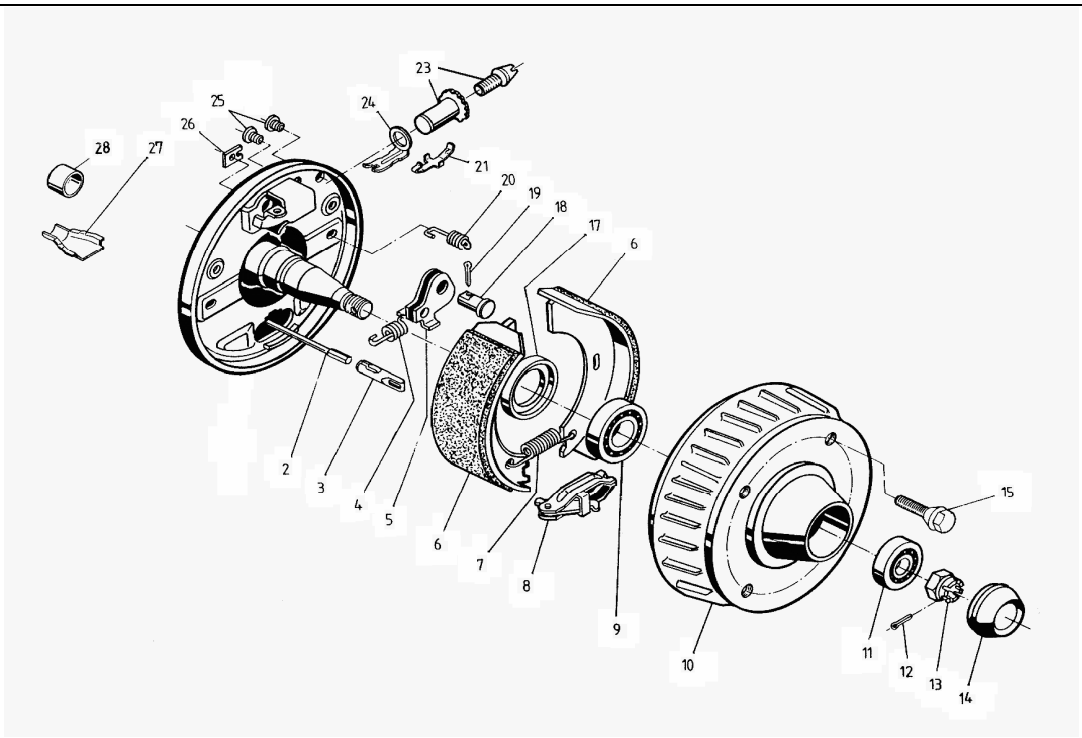

Pos.	Bezeichnung	Material-Nr.
2	Einhängbarer Bowdenzug	
	Hüllenlänge:	
	350	299707
	530	299708
	770	299709
	890	299710
	1010	299711
	1130	299712
	1310	299713
	1430	299714
	1610	299715
	1790	299716
3	Einhängeöse	604262
4	Zugfeder	2187370003
5	Übersetzungshebel links	571386
	Übersetzungshebel rechts	571387
6	Bremsbackenset	1213889
7	Zugfeder	2082000007
8	Spreizgelenkschloß	571510
9	Lager LM 67048 / LM 67010	700771
10	Bremstrommel	
	98x4	357705
	100x4	357706
	112x5	357708
	140x5	362142
11	Lager LM 11949 / LM 11910	700764
12	Splint ø 4x30 DIN 94	700194
13	Kronenmutter M18x1,5 DIN 937	700117
14	Verschlußkappe	2083990002

Pos.	Bezeichnung	Material-Nr.
15	Radschraube	
	Kugel M10x1,25	2088920010
	Kegel M12x1,5	2081670018
	Kugel M12x1,5	2081670020
	Kugel M14x1,5	2081670002
	Kugel M18x1,5	2185680006
17	Wellendichtring A 42x62x7	700272
18	Lagerbolzen	368651
19	Splint ø 4x20 DIN 94	700192
20	Druckfeder	2088800003
21	Blattfeder	368405
22	Nachstellschraube und Nachstellmutter kpl.	21873708
24	Druckbügel	368361
25	Stopfen ø 10x13x11	373245
26	Abdeckblech	2382610002
27	Schale	371387
28	Kappe	371389

Der Einzelverkauf von Bremsbacken ist nach EU-Richtlinie 2002/78/EG vom 01.Okt 2002 nicht mehr zulässig!

ACHTUNG: POS 7, 20, 26 einzeln bestellbar oder im Bremsbacken-Set 1213889 enthalten!

Erstellt	ETI-Nummer	geändert	Änderungs-Nr.	Änderungsgrund	Revisons-Nr.
06.05.97	811225_de	01.10.2009	FREIGABE		A