AE V 90 S/3 mit Federspeicher Unteneinbau

ETI- Nr. 811224 (Bitte bei Bestellung angeben)

AL-KO Ersatzteile

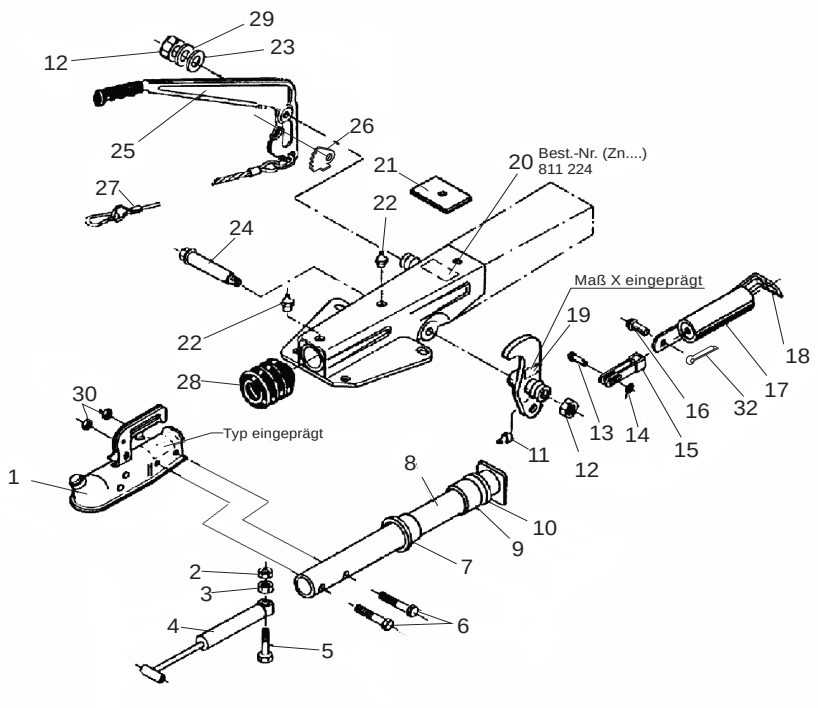

Pos.	Bezeichnung	Material-Nr.
1	Kugelkupplung (Bestellung nach Typ, ohne Befestigungsmaterial)	
2	Sicherungsmutter BIW M10	375724
3	6kt Mutter M10 DIN 934	700109
4	Stoßdämpfer	359987
5	6kt Schraube M10x50 DIN 931	705140
6	6kt Schraube M12x55 DIN 933	700281
7	Buchse (im Gehäuse eingepresst)	625601
8	Zugrohr geschweißt	625626
9	Buchse (im Gehäuse eingepresst)	625602
10	Dämpfungsgummi	2072410207
11	Schmiernippel AM 6 DIN 71412	700203
12	6kt Mutter M12 DIN 980	704065
13	Niet 10x25	647287
14	Scheibe 10,5 DIN 125	700139
15	Gabelkopf	2073890606
16	Bolzen	2076810609
17	Federzylinder	2075020601
18	Zugbügel	625772
19	Umlenkhebel (mit Schmiernippel und Gabelkopf mont.) iH = 90: 27	354238
20	Gehäuse kpl. mit eingepressten Buchsen für AE	Bestellung siehe Einprägung Zn.-Nr. AE
21	Anschlagplatte	625627

Pos.	Bezeichnung	Material-Nr.
22	Schmiernippel AM 8x1 Kegel	2171710001
23	Scheibe (17x27x2) DIN 125	700625
24	Lagerschraube	625773
25	Handbremshebel*	294938
26	Zahnsegment	2045480001
27	Abreißseil mit Haken	368605
28	Faltenbalg	2073890210
29	Federscheibe B16 DIN 137	701968
30	6kt Mutter M12 DIN 980	704065
31	Anbaufall Klemmschelle (Klemmschelle angeschweißt für V- und VKT- Ausführung Ø 48)	
31.1	Klemmteil	20531802
31.2	Feststellknebel kpl.	
	V- Ausführung	354248
	VKT- Ausführung	20531703
31.3	Scheibe A13	700140
31.4	6kt Schraube M8x65 DIN 931	701127
31.5	6kt Mutter M8 DIN 980-V-8	700643
32	Splint 4x20 DIN 94	700192

* ohne Abreißseil und ohne Zahnsegment
Zahnsement siehe Pos 26
Abreißseil siehe Pos 27

AE = Auflaufeinrichtung

HB = Handbremshebel

Bitte bei Bestellung ETI-Nr. angeben

Erstellt	ETI-Nummer	geändert	Änderungs-Nr.	Änderungsgrund	Revisons-Nr.
25.08.98	811224_de	24.08.2010 BB	16151	Pos 13 war 702121, Pos 16 war 701935, Pos 25 war 626813, Pos 26 und Pos 32 neu hinzugefügt	B