AE V/VKT 60S/2 FED KUG/AKS UNTEN

ETI- Nr. 811223 (Bitte bei Bestellung angeben)

AL-KO Ersatzteile

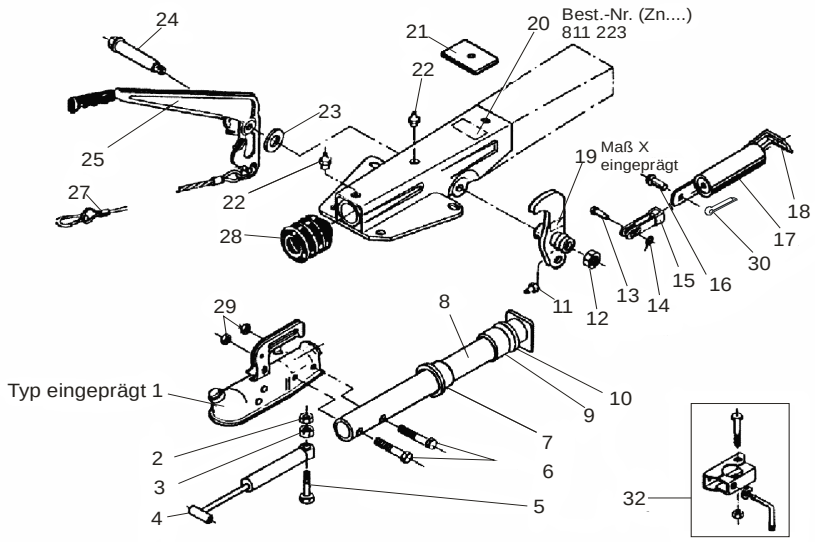

Pos.	Bezeichnung	Material-Nr.
1	Kugelkupplung (Bestellung nach Typ, ohne Befestigungsmaterial)	
2	Sicherungsmutter BIW M10 A3C-8	375724
3	6kt Mutter M10 DIN 934	700109
4	Stoßdämpfer	20767204
5	6kt Schraube M10x50 DIN 931	705140
6	6kt Schraube M12x55 DIN 931	700281
7	Buchse (im Gehäuse eingepresst)	625601
8	Zugrohr geschweißt	625634
9	Buchse (im Gehäuse eingepresst)	625602
10	Dämpfungsgummi	2072410207
11	Schmiernippel AM 6 DIN 71412	700203
12	6kt Mutter M12 DIN 980	704065
13	Niet 10x25	647287
14	Scheibe 10,5 DIN 125	700139
15	Gabelkopf	2073890606
16	Bolzen	2076810609
17	Federzylinder	2075020601
18	Zugbügel	625772
19	Umlenkhebel (mit Schmiernippel und Gabelkopf mont.) iH = 90:27	 354238
20	Gehäuse kpl. mit eingepressten Buchsen für AE	Bestellung siehe Einprägung Zn.-Nr. AE
21	Anschlagplatte	625627

Pos.	Bezeichnung	Material-Nr.
22	Schmiernippel AM 8x1 Kegel	2171710001
23	Scheibe (17x27x2) DIN 125	700625
24	Lagerschraube	625773
25	Handbremshebel kpl. mit Abreißseil und Zahnsegment	204549
27	Abreißseil mit Haken	368605
28	Faltenbalg	2073890210
29	6kt Mutter M12 DIN 980	704065
30	Splint 4x20 DIN 94	700192
32	Anbaufall Klemmschelle (Klemmschelle geschweißt) für V- und VKT- Ausf. für Rohr Ø 48	
32.1	Klemmteil	20531802
32.2	Feststellknebel kpl. V- Ausführung VKT- Ausführung	 354248 20531703
32.3	Scheibe A13	700140
32.4	6kt Schraube M8x65 DIN 931	701127
32.5	6kt Mutter M8 DIN 980-V-8	700643

Erstellt	ETI-Nummer	geändert	Änderungs-Nr.	Änderungsgrund	Revisons-Nr.
08.12.99	811223_de	24.08.2010 BB	16151	Pos 13 war 702121, Pos 16 war 701935, Pos 25 war 626813, Pos 30 neu hinzugefügt	B