AE V 251G TOTPUNKT GU KUG

ETI- Nr. 811217 (Bitte bei Bestellung angeben)

AL-KO Ersatzteile

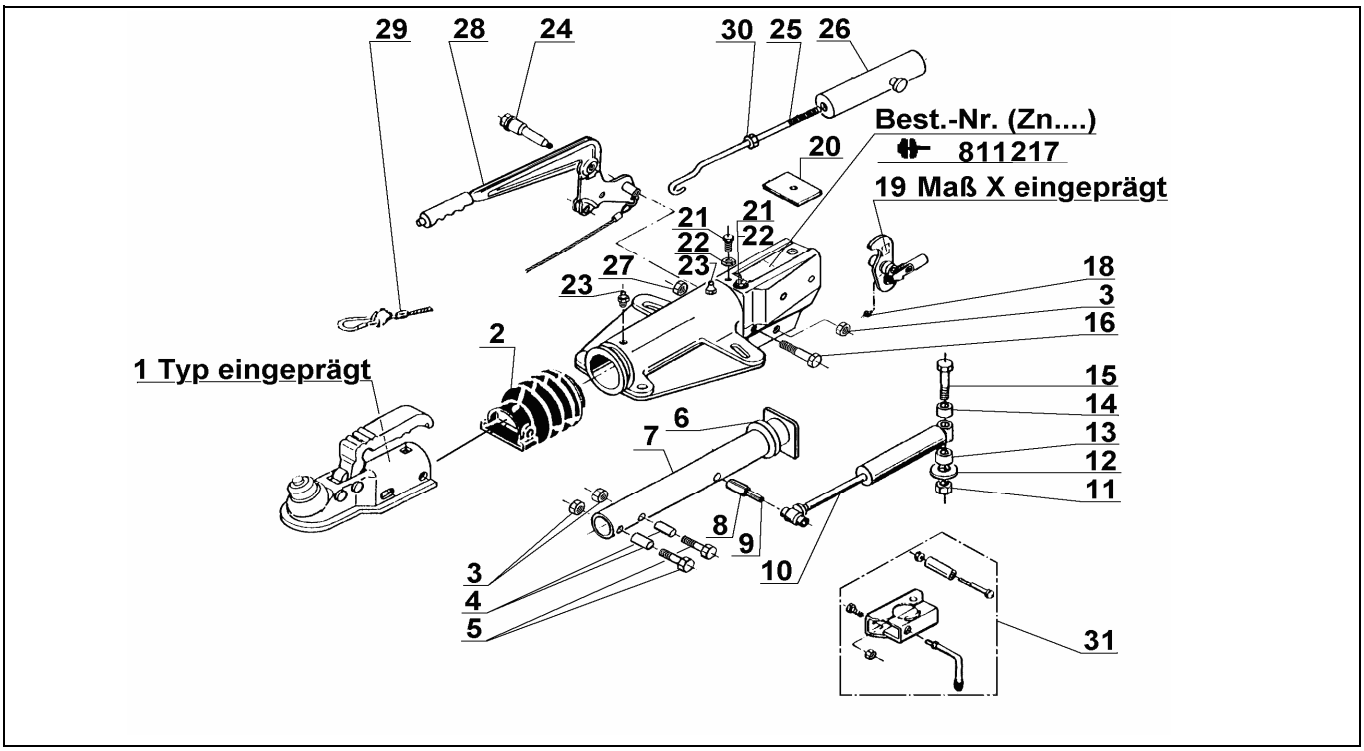

Pos.	Bezeichnung	Material-Nr.
1	Kugelkupplung (Bestellung nach Typ, ohne Befestigungsmaterial)	AK 300
2	Faltenbalg	366356
3	Skt.-Mutter M12 DIN 980	704065
4	Distanzbuchse	1303762
5	Skt.-Schraube M12x75 DIN 931	703334
6	Dämpfungsgummi	371372
7	Zugrohr	573853
8	Spannhülse 12x48 DIN 1481	704408
9	Spannhülse 7x48 DIN 1481	704407
10	Stoßdämpfer	372641
11	Skt.-Mutter M16 DIN 985-8 A3c	704089
12	Scheibe	700625
13	Distanzbuchse	375928
14	Distanzbuchse	375929
15	Skt.-Schraube M16x100 DIN 931	703548
16	Skt.-Schraube M10x90 DIN 931	703549
18	Schmiernippel M6 DIN 71412	700203
19	Umlenkhebel kpl.	380490
20	Anschlagplatte	375572
21	Schneidschraube A8x20 DIN 7513	703494
22	Fächerscheibe A8,4 DIN 6798	703466
23	Schmiernippel AM8x1 Keg.	2171710001
24	Lagerschraube	607018
25	Hakenstange	607013

Pos.	Bezeichnung	Material-Nr.
26	Federzylinder kpl.	645388
27	Skt.-Mutter M10 DIN 980 -V-8	704066
28	Handbremshebel kpl mit Abreißseil	645420
29	Abreißseil mit Haken	368605
30	Skt.-Mutter M12	702750
31	Klemmschelle für Rohr 48 (Nachrüstsatz kann wahlweise angebaut werden)	293750

AE = Auflaufeinrichtung

Bitte bei Bestellung die ETI-Nr. angeben

Erstellt	ETI-Nummer	geändert	Änderungs-Nr.	Änderungsgrund	Revisons-Nr.
03.03.98	811217_de	01.10.2009	FREIGABE		A