AE V 251G GASFED GU AKS OBEN

ETI- Nr. 811215 (Bitte bei Bestellung angeben)

AL-KO Ersatzteile

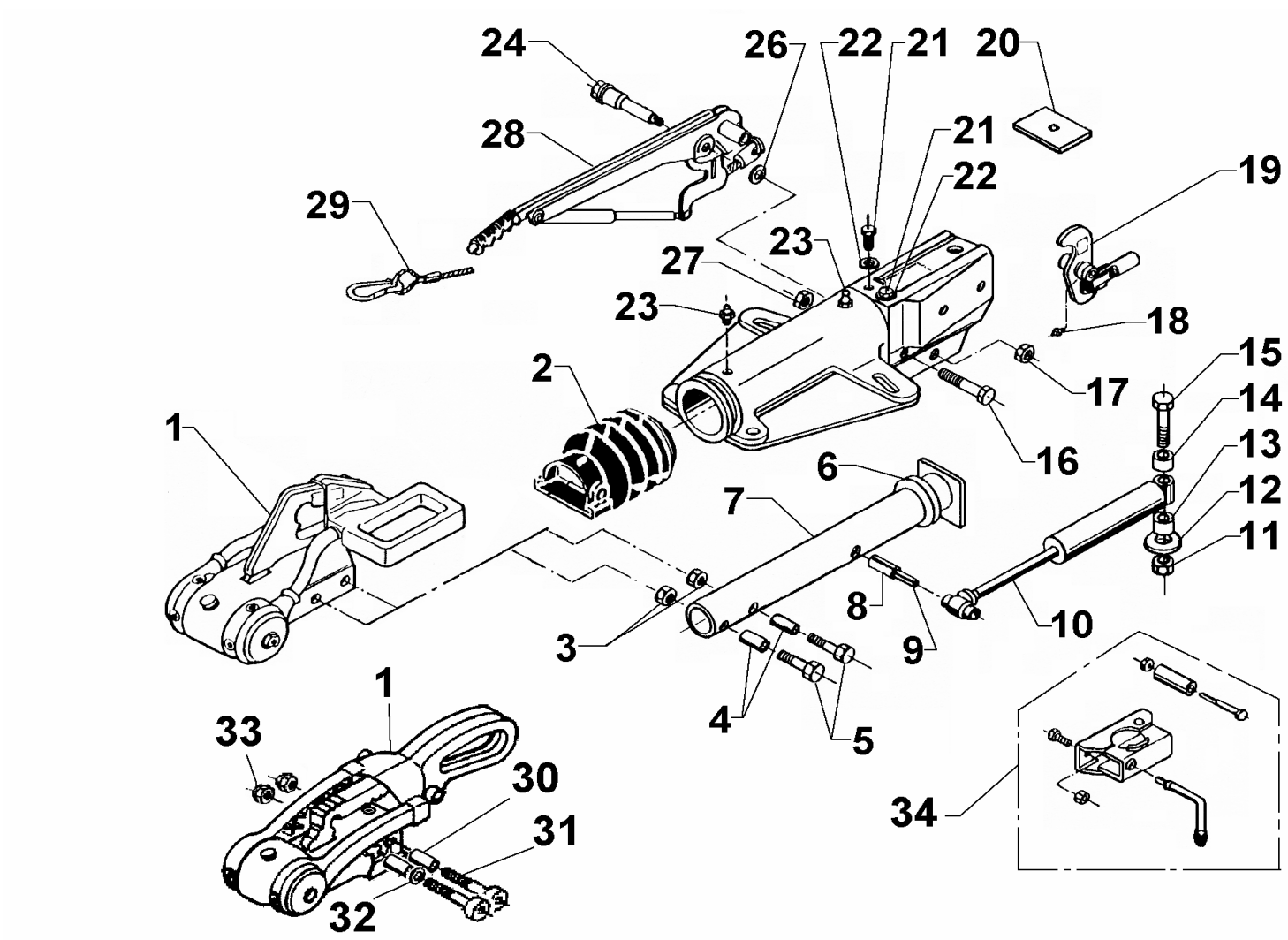

Pos.	Bezeichnung	Material-Nr.
1	Kugelkupplung (Bestellung nach Typ, ohne Befestigungsmaterial)	AKS 2000 AKS 2004/3004
2	Faltenbalg AKS 2000 AKS 2004/3004	 366356 607133
3	Skt.-Mutter M12 DIN 980-V-10A3C	701966
4	Distanzbuchse	357242
5	Skt.-Schraube M12x80 DIN 931	703556
6	Dämpfungsgummi	371372
7	Zugrohr	573853
8	Spannhülse 12x48 DIN 1481	704408
9	Spannhülse 7x48 DIN 1481	704407
10	Stoßdämpfer	372641
11	Skt.-Mutter M16 DIN 985- 8.8A3C	704089
12	Scheibe	700625
13	Distanzbuchse	375928
14	Distanzbuchse	375929
15	Skt.-Schraube M16x100 DIN 931	703548
16	Skt.-Schraube M10x90 DIN 931	703549
17	Skt.-Mutter M12 DIN 980-V- 8A3C	704065
18	Schmiernippel AS6 DIN 71412	700203
19	Umlenkhebel kpl.	387984
20	Anschlagplatte	375572
21	Schneidschraube A8x20 DIN 7513	703494
22	Fächerscheibe A8,4 DIN 6798	703466
23	Schmiernippel AM8x1 Keg.	2171710001

Pos.	Bezeichnung	Material-Nr.
24	Lagerschraube	581145
26	Scheibe	370693
27	Skt.-Mutter M10 DIN 980 -V-8	704066
28	Handbremshebel kpl mit Abreißseil	220096
29	Abreißseil mit Haken	368605
30	Distanzbuchse	357242
31	Schraube	692034
32	Scheibe A13 DIN 125-St A3C	700140
33	Sicherungsmutter BIW M12 A3C-8	371932
34	Klemmschelle für Rohr 48 (Nachrüstsatz kann wahlweise angebaut werden)	293020

AE = Auflaufeinrichtung

Bitte bei Bestellung ETI-Nr. angeben.

Erstellt	ETI-Nummer	geändert	Änderungs-Nr.	Änderungsgrund	Revisons-Nr.
27.08.97	811215_de	29.09.2010 BB	FREIGABE		A