SAFETY TYP2 SCHWEDEN

ETI- Nr. 811210 (Bitte bei Bestellung angeben)

AL-KO Ersatzteile

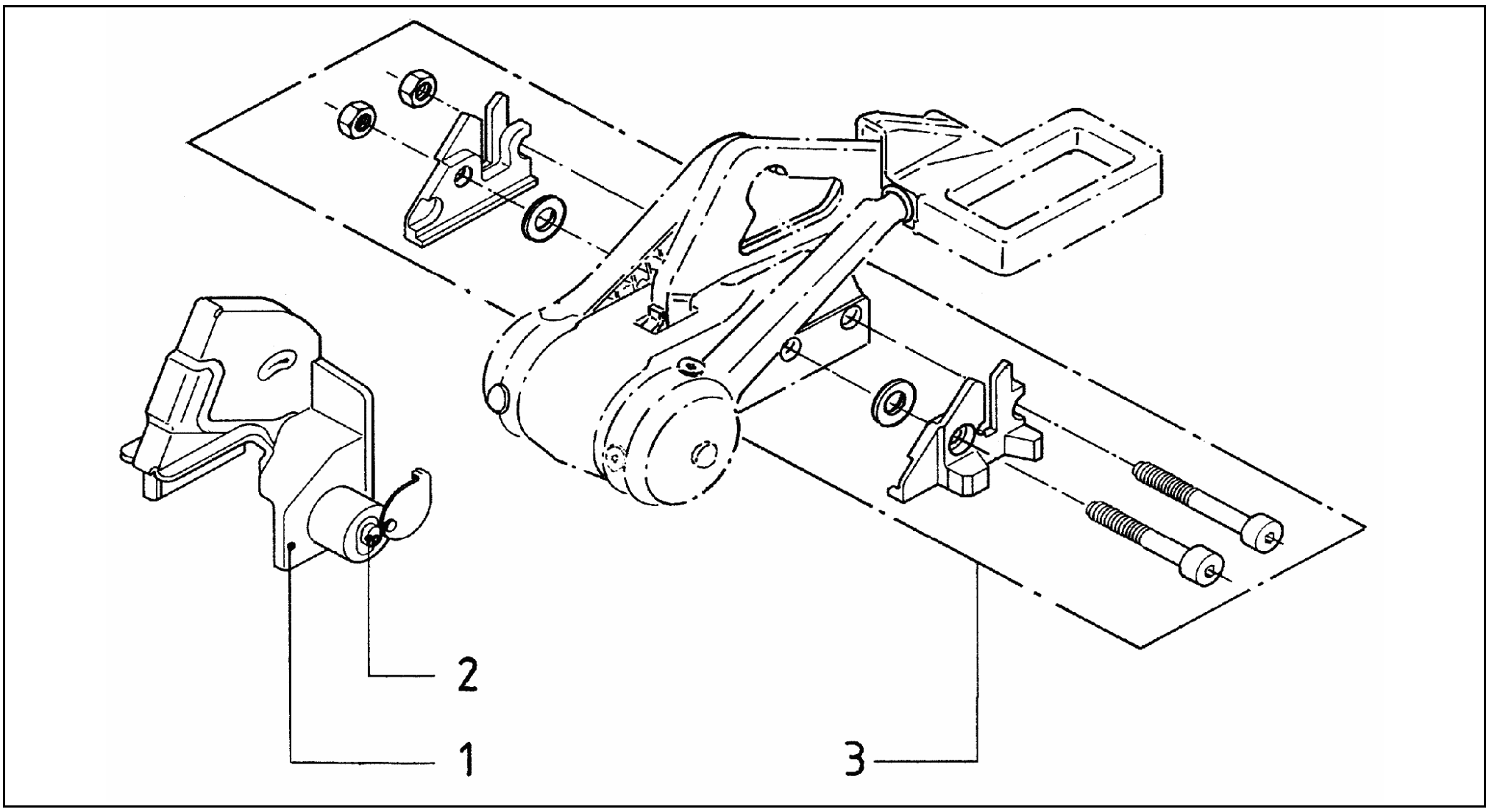

Pos.	Bezeichnung	Material-Nr.
1	Haube (Austausch nicht rentabel)	
2	Schloß kpl.	249169
3	Montageset	623531

Pos.	Bezeichnung	Material-Nr.

Erstellt	ETI-Nummer	geändert	Änderungs-Nr.	Änderungsgrund	Revisons-Nr.
23.06.97	811210_de	13.10.2004	FREIGABE		A