AE RHR88,9X5,6 161R/B FEDSP KUG

ETI- Nr. 811207 (Bitte bei Bestellung angeben)

AL-KO Ersatzteile

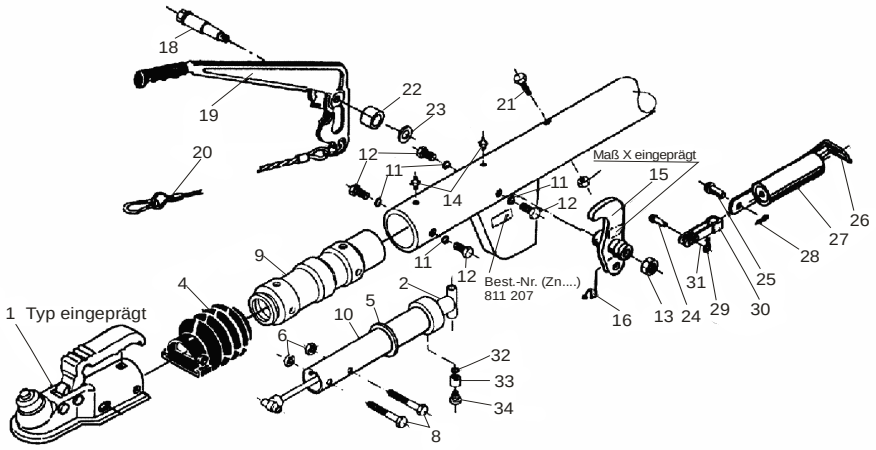

Pos.	Bezeichnung	Material-Nr.
1	Kugelkupplung AK 160 (ohne Befestigungsmaterial)	247163
2	Stoßdämpfer	370556
3	6kt Mutter M12 DIN 980-V-8 A3C	704065
4	Faltenbalg	366356
5	Profilring	371372
6	6kt Mutter M12 DIN 980-V-8 A3C	704065
8	6kt Schraube M12x70 DIN 931	700061
9	Guß - Lagerkartusche	583046
10	Zugrohr geschweißst	380440
11	Scheibe A10,5 DIN 6798 A3C	704095
12	6kt Schraube M10x16 DIN 933	703783
13	6kt Mutter M12 DIN 980-V-8 A3C	704065
14	Schmiernippel AM 8x1 Kegel	368461
15	Umlenkhebel kpl.	385436
16	Schmiernippel AM 6 Kegel	700203
18	Lagerschraube	2077710503
19	Handbremshebel kpl. mit Abreißseil und Zahnsegment	204549
20	Abreißseil mit Haken	700313
21	6kt Schraube M12x110 DIN 931 verz	358470
22	Distanzbuchse	700625
23	Scheibe A17 DIN 125 A3C	2075020601
24	Niet 10x25	647287
25	Bolzen	2076810609
26	Zugbügel	2170110608

Pos.	Bezeichnung	Material-Nr.
27	Federzylinder	2075020601
28	Splint 4x20 DIN 94	700192
29	Scheibe 10,5 DIN 125	700139
30	Gabelkopf	2073890606
31	Splint 3,2x20 DIN 94	700191
32	Scheibe	702417
33	Buchse	583043
34	Lagerschraube	584042

AE = Auflaufeinrichtung

HB = Handbremshebel

Bitte bei Bestellung ETI-Nr. angeben

Erstellt	ETI-Nummer	geändert	Änderungs-Nr.	Änderungsgrund	Revisons-Nr.
18.01.00	811207_de	19.08.2010 BB	16151	Pos 19 war 354259, Pos 24 war 702121, Pos 25 war 702121	B