SAFETY STANDARD TYP2 AKS

ETI- Nr. 811203 (Bitte bei Bestellung angeben)

AL-KO Ersatzteile

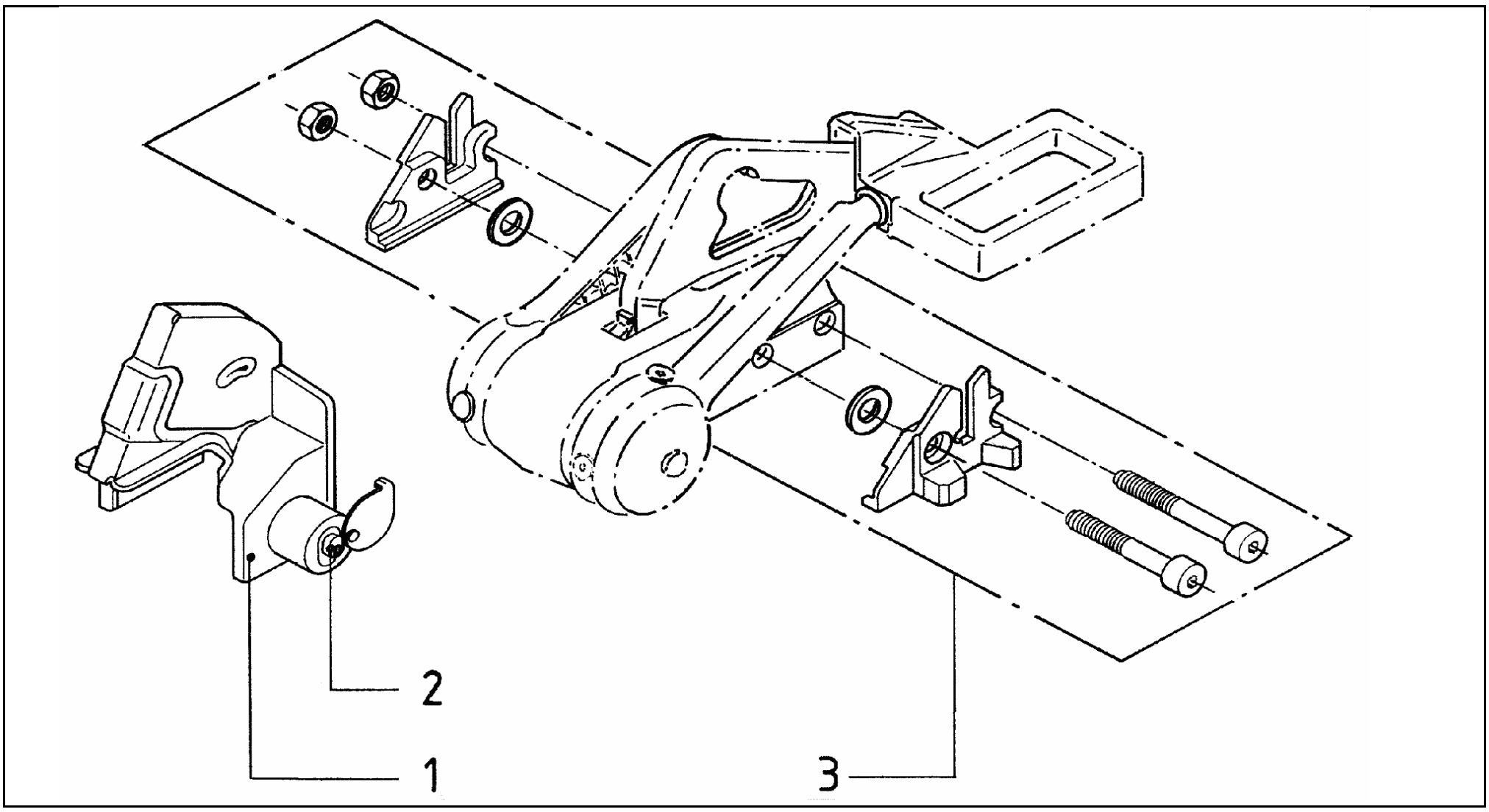

Pos.	Bezeichnung	Material-Nr.
1	Haube (Austausch nicht rentabel)	
2	Schloß kpl.	247033
3	Montageset	623531

Pos.	Bezeichnung	Material-Nr.

Erstellt	ETI-Nummer	geändert	Änderungs-Nr.	Änderungsgrund	Revisons-Nr.
23.06.97	811203_de	14.12.2009	FREIGABE		A