RADBR STAN 3081B AR 2000KG DL O ABV

ETI- Nr. 811200 (Bitte bei Bestellung angeben)

AL-KO Ersatzteile

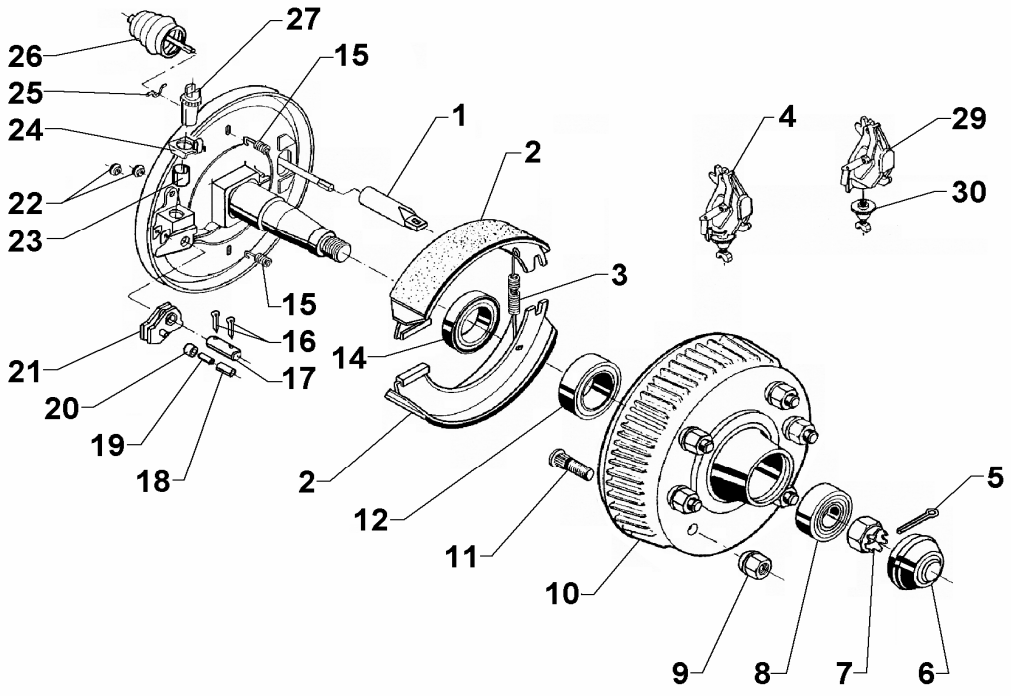

Pos.	Bezeichnung	Material-Nr.
1	Einhängeöse	358266
2	Bremsbackenset	1220333
3	Rückholfeder links	2589250004
	Rückholfeder rechts	355833
4	Spreizschloß links kpl. Für autom. Nachstellung	574371
	Spreizschloß rechts kpl. Für autom. Nachstellung	574372
5	Splint ¢6,3x63 DIN94	700856
6	Abdeckkappe	368527
7	Kronenmutter M33x1,5	701277
8	Kegelrollenlager 30208x DIN720	701548
9	Kugelbundmutter	701202
10	Bremstrommel kpl.	354514
11	Radbolzen	2487940005
12	Kegelrollenlager 30211 DIN720	701774
14	Wellendichtring 65x100x10	702126
15	Druckfeder	3729895
16	Splint φ4x25 DIN94	700193
17	Lagerbolzen	702400
18	Spannhülse φ14x24 DIN 1481	701452
19	Spannhülse φ8x24 DIN 1481	700368
20	Gleitrolle	368533
21	Arretierhebel kpl.	385578
22	Lupolen-Stopfen φ10x13x11	373245
23	Buchse	368535
23	Sicherungsblech	358259

Pos.	Bezeichnung	Material-Nr.
25	Federbügel	372913
26	Faltenbalg	375411
27	Nachstellmutter kpl. mit Nachstellschraube	646155
29	Spreizschloß links montiert autom. Nachstellung	614340
	Spreizschloß rechts montiert autom. Nachstellung	614341
30	Nachstellrad links montiert	614338
	Nachstellrad rechts montiert	614339

Der Einzelverkauf von Bremsbacken ist nach EU-Richtlinie 2002/78/EG vom 01.Okt 2002 nicht mehr zulässig!

ACHTUNG: POS 3, 15, 25 einzeln bestellbar oder im Bremsbacken-Set 1220333 enthalten!

Erstellt	ETI-Nummer	geändert	Änderungs-Nr.	Änderungsgrund	Revisons-Nr.
11.05.95	811200_de	14.12.2009	FREIGABE		A
11.05.95	811200_de	19.09.2011 BB	16694	POS 14: 702126 WAR 358893	B