RADBR STAN 3081A AR 1250KG DL O ABV

ETI- Nr. 811199 (Bitte bei Bestellung angeben)

AL-KO Ersatzteile

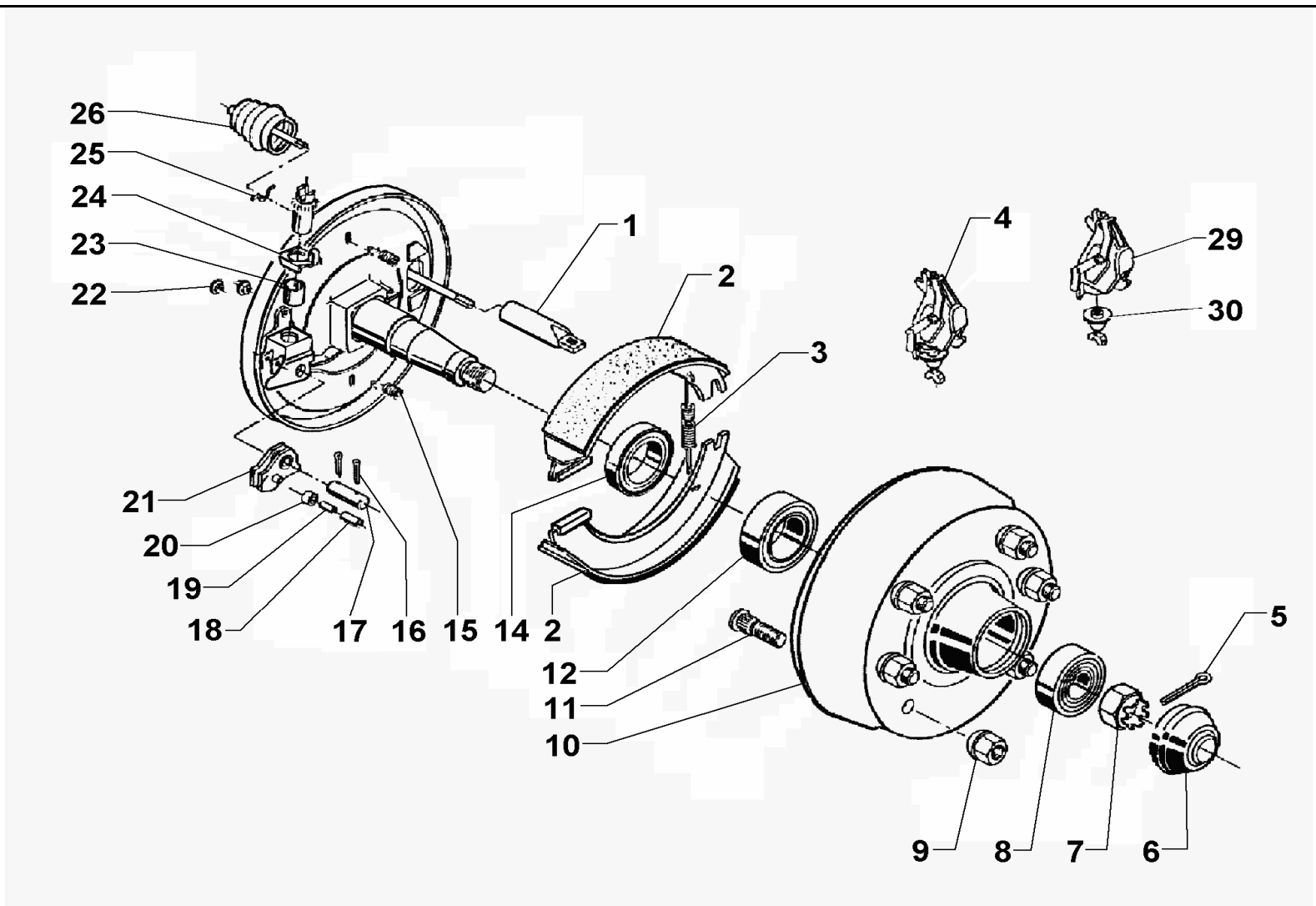

Pos.	Bezeichnung	Material-Nr.
1	Einhängeöse	358266
2	Bremsbackenset	387260
3	Rückholfeder links	2589250004
	Rückholfeder rechts	355833
4	Spreizschloß links kpl. für autom. Nachstellung	574371
	Spreizschloß rechts kpl. für autom. Nachstellung	574372
5	Splint ¢6,3x63 DIN 94	700856
6	Abdeckkappe	368527
7	Kronenmutter M33x1,5	701277
8	Kegelrollenlager 32008X DIN 720	702125
9	Kugelbundmutter	701202
10	Bremstrommel kpl.	384423
11	Radbolzen	2487940005
12	Kegelrollenlager 30211 DIN 720	701774
14	Wellendichtring 65x100x10	702126
15	Druckfeder	372895
16	Splint 4x25 DIN 94	700193
17	Lagerbolzen	702400
18	Spannhülse 14x24 DIN 1481	701452
19	Spannhülse 8x24 DIN 1481	700368
20	Gleitrolle	368533
21	Arretierhebel kpl.	385578
22	Lupolen-Stopfen 10x13x11	373245
23	Buchse	368535

Pos.	Bezeichnung	Material-Nr.
24	Sicherungsblech	358259
25	Federbügel	372913
26	Faltenbalg	375411
27	Nachstellmutter kpl. mit	
28	Nachstellschraube	646155
29	Spreizschloß links montiert autom. Nachstellung	614340
	Spreizschloß rechts montiert autom. Nachstellung	614341
30	Nachstellrad links montiert	314338
	Nachstellrad rechts montiert	614339

Der Einzelverkauf von Bremsbacken ist nach EU-Richtlinie 2002/78/EG vom 01.Okt 2002 nicht mehr zulässig!

ACHTUNG: POS 3, 15, 25 einzeln bestellbar oder im Bremsbacken-Set 1220333 enthalten!

Erstellt	ETI-Nummer	geändert	Änderungs-Nr.	Änderungsgrund	Revisons-Nr.
11.05.95	811199_de	11.01.2010	FREIGABE		A
11.05.95	811199_de	19.09.2011 BB	16694	POS 14: 702126 war 358893	B