SEILWINDE 1201A STANDARD

ETI- Nr. 811184 (Bitte bei Bestellung angeben)

AL-KO Ersatzteile

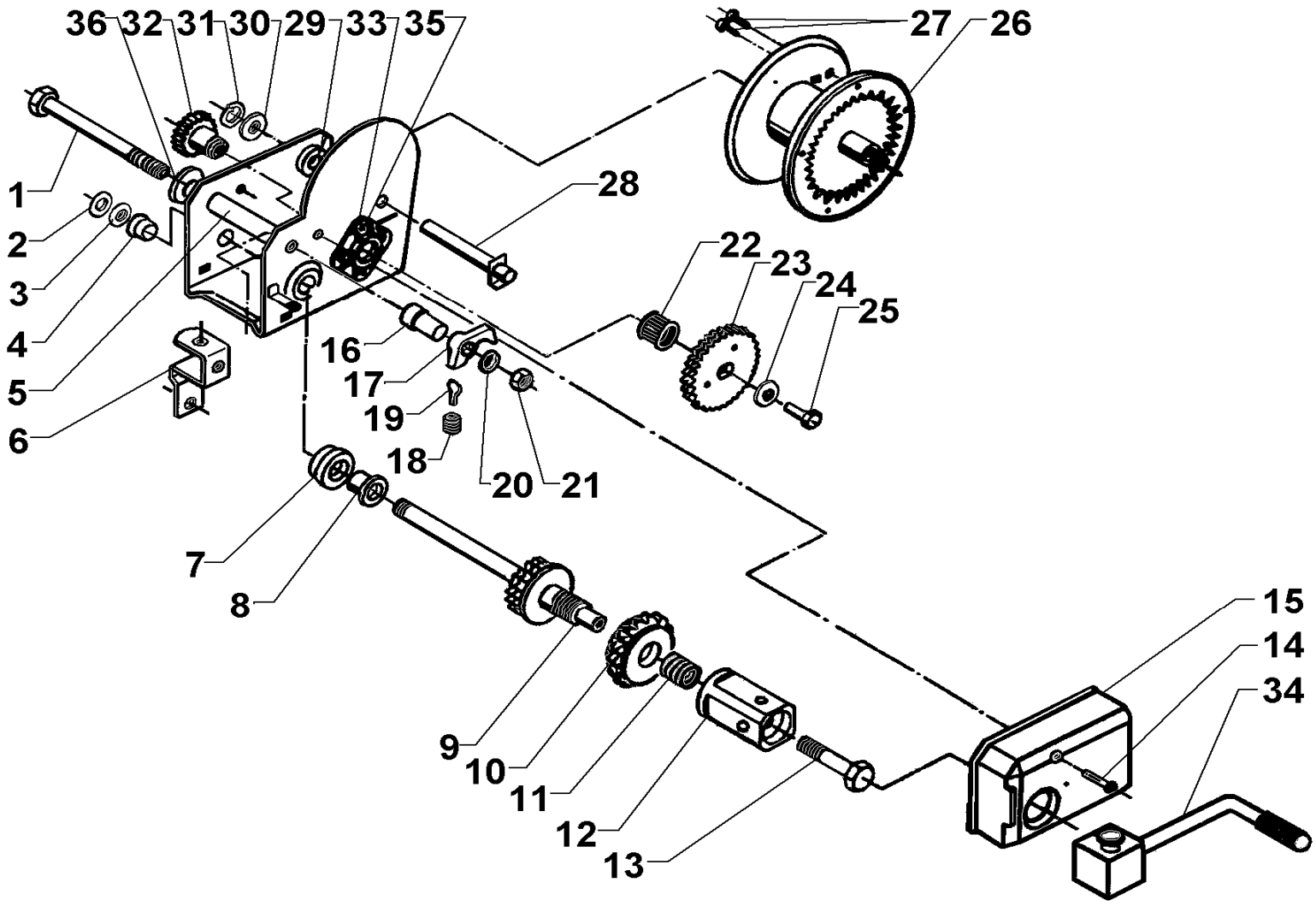

Pos.	Bezeichnung	Material-Nr.
1	Skt.-Schraube M10x180	704312
2	Sicherungsring 20x1,2	700344
3	Stahlscheibe 20x28x0,5	701166
4	Lagerbuchse	690138
5	Distanzrohr	352614
6	Haltebügel	352450
7	Buchse	690011
8	Lagerbuchse	704297
9	Antriebswelle	352599
10	Sperrad geklebt	352624
11	Druckfeder	352291
12	Kurbelmutter	352660
13	Ansatzschraube	607377
14	Linsenkopfschraube 6x35	589495
15	Getriebeverkleidung	352445
16	Distanzrohr	352473
17	Sperrklinke	352271
18	Druckfeder	352299

Pos.	Bezeichnung	Material-Nr.
19	Federhalteblech	352232
20	Scheibe A 10,5	702002
21	Skt.-Mutter M10	375724
22	Lager	700873
23	Zahnrad kpl.	352021
24	Scheibe	352111
25	Skt.-Schraube M10x16	703783
26	Seiltrommel kpl.	352621
27	Gewindestift 8x10 DIN 916	702354
28	Welle kpl.	352615
29	Lagerbuchse	352653
30	Scheibe 20x28x0,5	701166
31	Sicherungsring 20x1,2	700344
32	Vorlegeritzel	352675
33	Lagergehäuse montiert	690010
34	Kurbel lose	352456
35	Linsenkopfschraube 6x12	580521
36	Scheibe A10,5 DIN 125 A3C	702002

Erstellt	ETI-Nummer	geändert	Änderungs-Nr.	Änderungsgrund	Revisons-Nr.
13.11.97	811184_de	11.01.2010	FREIGABE		A