SEILWINDE 901 SONDERBREITE

ETI- Nr. 811181 (Bitte bei Bestellung angeben)

AL-KO Ersatzteile

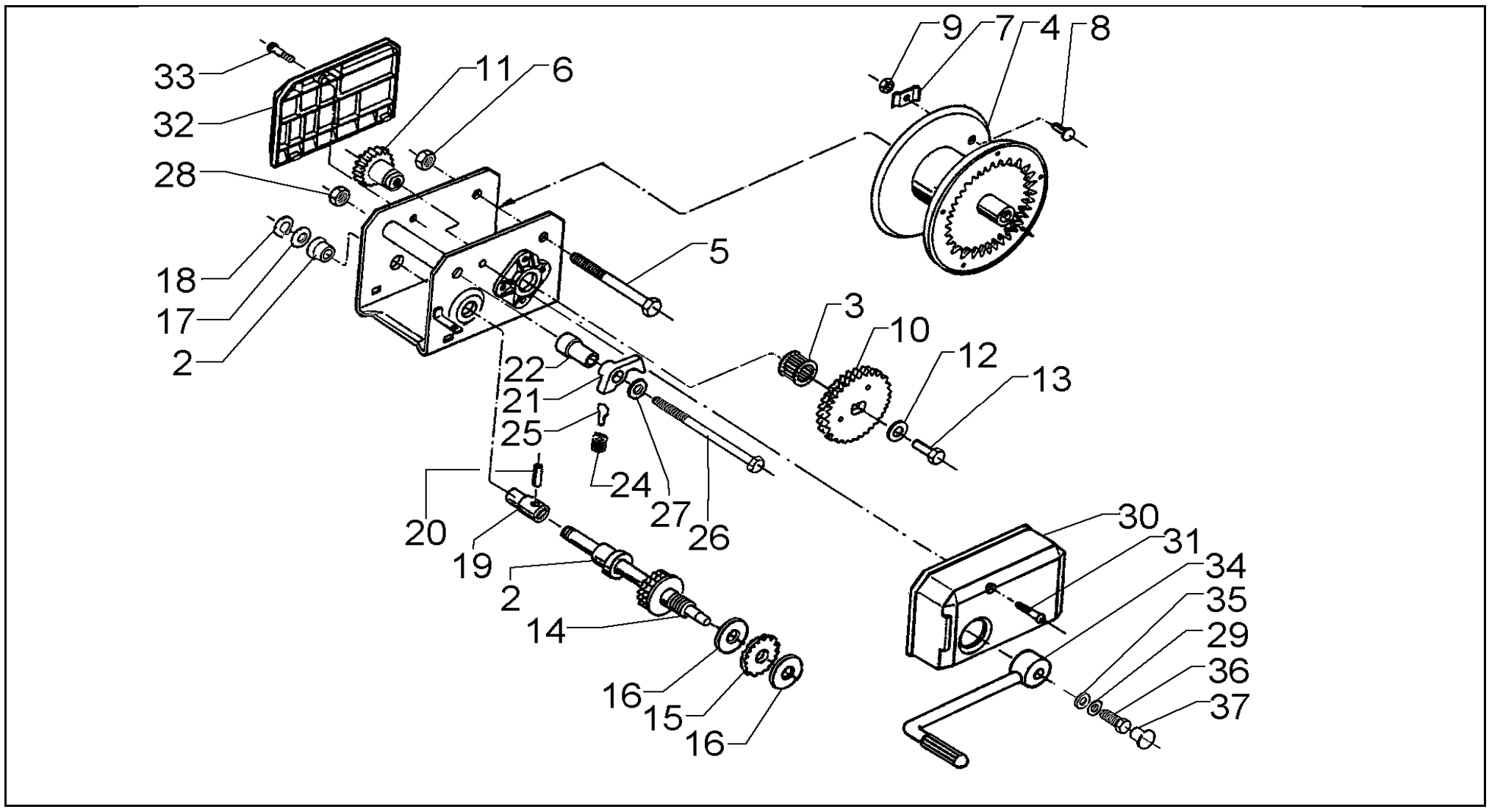

Pos.	Bezeichnung	Material-Nr.
1	Gehäuse kpl.	kein Ersatzteil
2	Lagerbuchse	352474
3	Lager	700837
4	Seiltrommel kpl.	352393
5	Skt.- Schraube M12x180 DIN 931	702866
6	Skt.- Mutter M12 DIN 6925	700645
7	Seilklemme	352015
8	Flachrundschraube 6x16 DIN 603	700799
9	Skt.- Mutter M6 DIN 934	700107
10	Zahnrad kpl.	352021
11	Vorgelegeritzel	352018
12	Scheibe 11 DIN 1440	352111
13	Skt.- Schraube M10x16	703783
14	Antriebswelle	352024
15	Sperrad kpl.	352270
16	Bremsscheibe	352228
17	Stahlscheibe	352110
18	Sicherungsring 14x1 DIN 471	701001
19	Verlängerung	226509

Pos.	Bezeichnung	Material-Nr.
20	Spannstift 4x24 DIN 1481	700189
21	Sperrklinke	352271
22	Distanzrohr	352473
23	Disanzrohr	352388
24	Druckfeder	352299
25	Federhalteblech	352232
26	Skt.- Schraube M10x220 DIN 931	702620
27	Scheibe A 10,5 DIN 125	702002
28	Skt.- Schraube M10x16	703783
29	Sperrkantring	352560
30	Getriebeverkleidung	352445
31	Linsenkopfschraube 6x35	589495
32	Abdeckung hinten	352444
33	Linsenkopfschraube 6x16	589122
34	Kurbel kpl.	352460
35	Scheibe 11 DIN 1440	352111
36	Skt.- Mutter M10 DIN 6925	701997
37	Abdeckkappe	352477

Erstellt	ETI-Nummer	geändert	Änderungs-Nr.	Änderungsgrund	Revisons-Nr.
18.07.96	811181_de	11.01.2010	FREIGABE		A