SEILWINDE 901 KURBEL 230 MM LANG

ETI- Nr. 811180 (Bitte bei Bestellung angeben)

AL-KO Ersatzteile

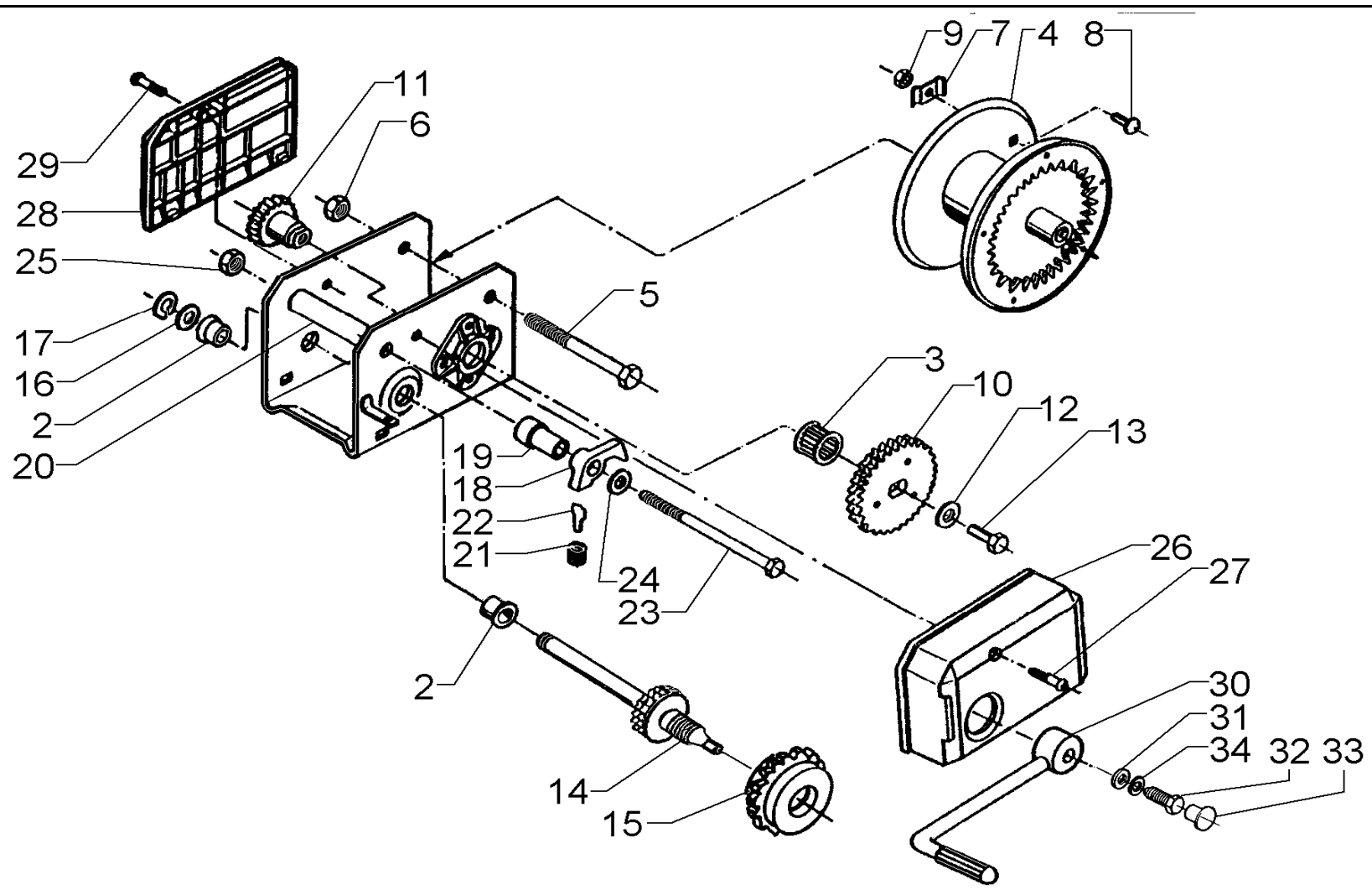

Pos.	Bezeichnung	Material-Nr.
1	Gehäuse kpl.	kein Ersatzteil
2	Lagerbuchse	352474
3	Lager	700837
4	Seiltrommel kpl.	352511
5	Skt.- Schraube M12x125 DIN 931	352431
6	Skt.- Mutter M12 DIN 6925	700645
7	Seilklemme	352015
8	Flachrundschraube 6x16 DIN 603	700799
9	Skt.- Schraube M6 DIN 934	700107
10	Zahnrad kpl.	352021
11	Vorgelegeritzel	352018
12	Scheibe 11 DIN 1440	352111
13	Skt.- Schraube M10x16	703783
14	Antriebswelle	352024
15	Sperrad kpl. (fettfreie Montage!!)	352321
16	Stahlscheibe	352110
17	Sicherungsring 14x1 DIN 471	701001

Pos.	Bezeichnung	Material-Nr.
18	Sperrklinke	352271
19	Distanzrohr	352473
20	Distanzrohr	352508
21	Druckfeder	352299
22	Federhalteblech	352232
23	Skt.- Schraube M10x165 DIN 931	703329
24	Scheibe A10,5 DIN 125	702002
25	Skt.- Mutter M10 DIN 6925	700644
26	Getriebeverkleidung	352445
27	Linsenkopfschraube 6x35	589495
28	Abdeckung hinten	352444
29	Linsenkopfschraube 6x16	589122
30	Kurbel kpl.	352459
31	Scheibe 11 DIN 1440	352111
32	Skt.- Schraube M10x16	703783
33	Abdeckkappe	352477
34	Sperrkantring	352560

Erstellt	ETI-Nummer	geändert	Änderungs-Nr.	Änderungsgrund	Revisons-Nr.
18.07.96	811180_de	11.01.2010	FREIGABE		A