ACHSE EURO PLUS ANTR VERS 2 RB2361 B1800 DICHT

ETI- Nr. 811169 (Bitte bei Bestellung angeben)

AL-KO Ersatzteile

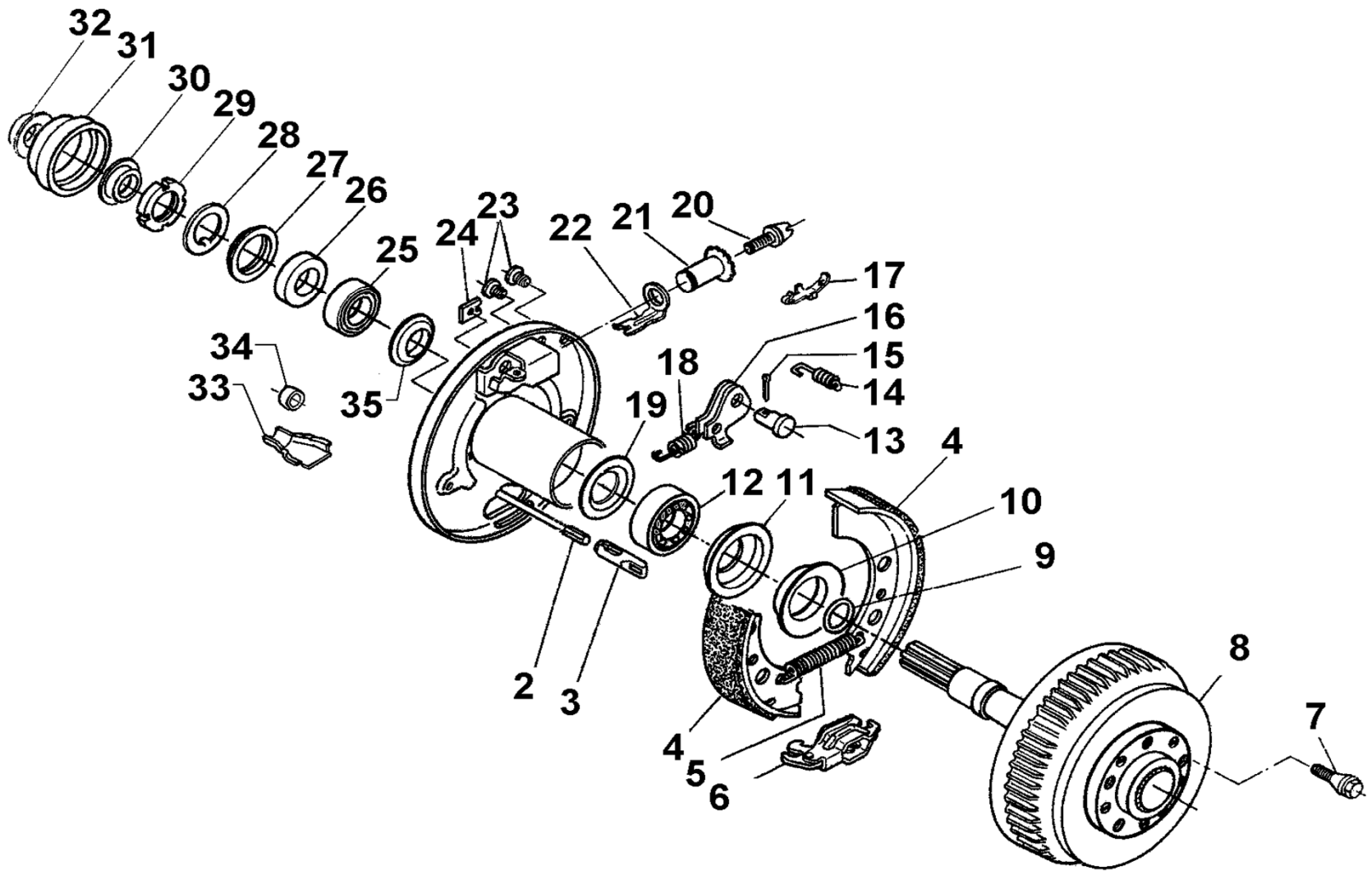

Pos.	Bezeichnung	Material-Nr.
2	Bowdenzug einhängbar	
	350	299707
	530	299708
	770	299709
	890	299710
	1020	299711
	1130	299712
	1320	299713
	1430	299714
	1620	299715
	1790	299716
3	Einhängeöse	604262
4	Bremsbackenset	123890
5	Zugfeder	2082000007
6	Spreizgelenkschloß	571510
7	Radschraube	
	Kegel M12x1,5	2081670018
	Kugel M12x1,5	2081670020
	Kugel M12x1,5 R13	372138
8	Bremstrommel kpl.	614614
9	O-Ring 28x1 N70B	589434
10	V-Seal TWVA 00800-V65B	603821
11	Wellendichtring AS 55x75x8	700779
12	Kegelrollenlager 501349/310	701230
13	Lagerbolzen	368651
14	Druckfeder	2088800003
15	Splint 4x20 DIN 94	700192
16	Rückmatikhebel links	571386

Pos.	Bezeichnung	Material-Nr.
17	Blattfeder	368405
18	Zugfeder	2187370003
19	Dichtscheibe	603823
20	Nachstellschraube (nur mit Pos 21)	
21	Nachstellmutter kpl.	21873708
22	Druckbügel	368361
23	Stopfen	373245
24	Abdeckblech	2382610002
25	Kegelrollenlager 32007X	700261
26	Hülse	589408
27	Wellendichtring 42x62x7	703357
28	Sicherungsblech 28 DIN 462	705982
29	Nutmutter M28x1,5	705984
30	V-Seal TEVA 00250-N60B AF	603819
31	Kappe	603824
32	V-Seal TEVA 00250-N60B AF	603819
33	Schale	371387
34	Kappe	371389
35	Dichtscheibe	2382970004

Ersatzteile rechte Achsschwinge siehe Ersatzteilkarte 811136

Der Einzelverkauf von Bremsbacken ist nach EU-Richtlinie 2002/78/EG vom 01.Okt 2002 nicht mehr zulässig!

ACHTUNG: POS 5, 14, 24 einzeln bestellbar oder im Bremsbacken-Set 1213888 enthalten!

Erstellt	ETI-Nummer	geändert	Änderungs-Nr.	Änderungsgrund	Revisons-Nr.
26.02.97	811169_de	18.07.2011 HI	16643	SIEHE ÄNDERUNSMITTEILUNG	B