AE 351VB

ETI- Nr. 811155 (Bitte bei Bestellung angeben)

AL-KO Ersatzteile

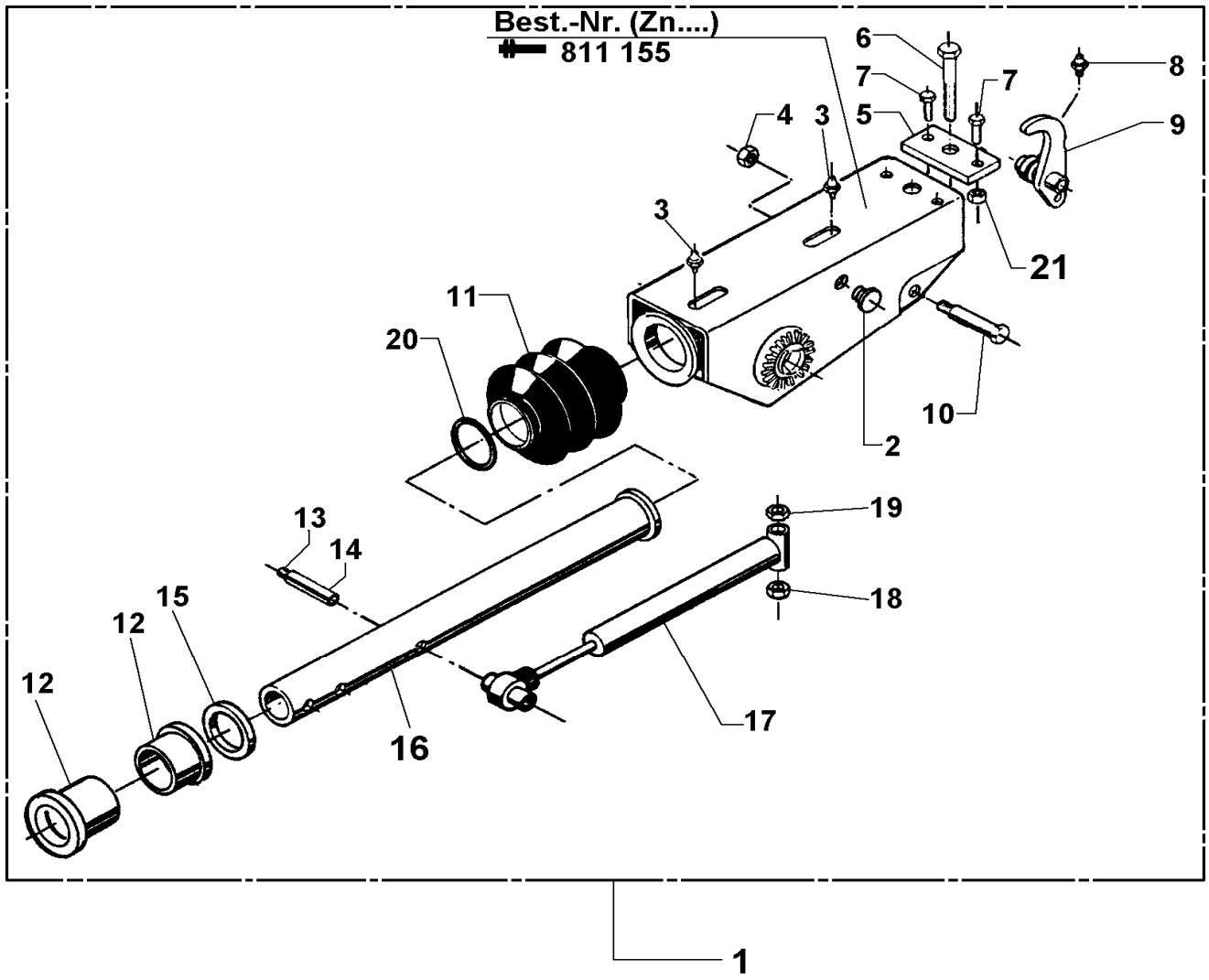

Pos.	Bezeichnung	Material-Nr.
1	AE kpl. verzinkt ohne Vorderteil	
	Umlenkverhältnis: 90 : 42	247763
	Umlenkverhältnis 90 : 34	1211050
2	Stopfen	368469
3	Schmiernippel AM 8x1	375900
4	Skt.-Mutter M12 DIN 980	704065
5	Anschlag	385681
6	Skt.-Schraube M14x80	701514
7	Skt.-Schraube M10x25	702739
8	Schmiernippel AM 6	700203
9	Umlenkhebel kpl. m. Pos.8	
	i_H = 90 : 42	374705
	i_H = 90 : 34	387175
10	Lagerschraube	357550
11	Faltenbalg	21726605
12	Buchse	2172660004
13	Spannhülse 8x55	702369

Pos.	Bezeichnung	Material-Nr.
14	Spannhülse 14x55	702371
15	Dämpfungsgummi	2172660003
16	Zugrohr	
	- Standard	374704
	- drehbar	648875
17	Stoßdämpfer	372854
18	Skt.-Mutter M14 DIN 980	704067
19	Skt.-Mutter M14 DIN 934	702818
20	Kabelbinder	701422
21	Skt.-Mutter M10	704066
	Kupplungsteile mit Schraubenmaterial	Bestell- Nr. siehe Katalog oder ETI-Liste

AE = Auflaufeinrichtung

Bitte bei Bestellung die ETI Nr. angeben

Erstellt	ETI-Nummer	geändert	Änderungs-Nr.	Änderungsgrund	Revisons-Nr.
18.11.98	811155_de	17.12.2009	FREIGABE		A