AE 101VB ZUGRHR AR/DREH ÖSE INN

ETI- Nr. 811152 (Bitte bei Bestellung angeben)

AL-KO Ersatzteile

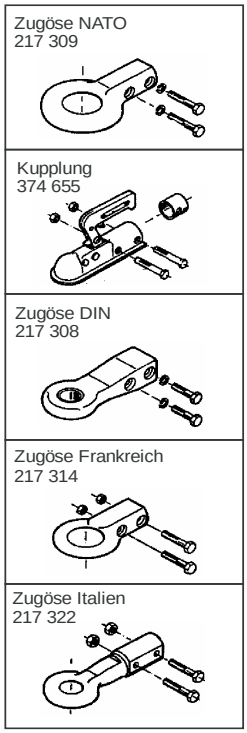

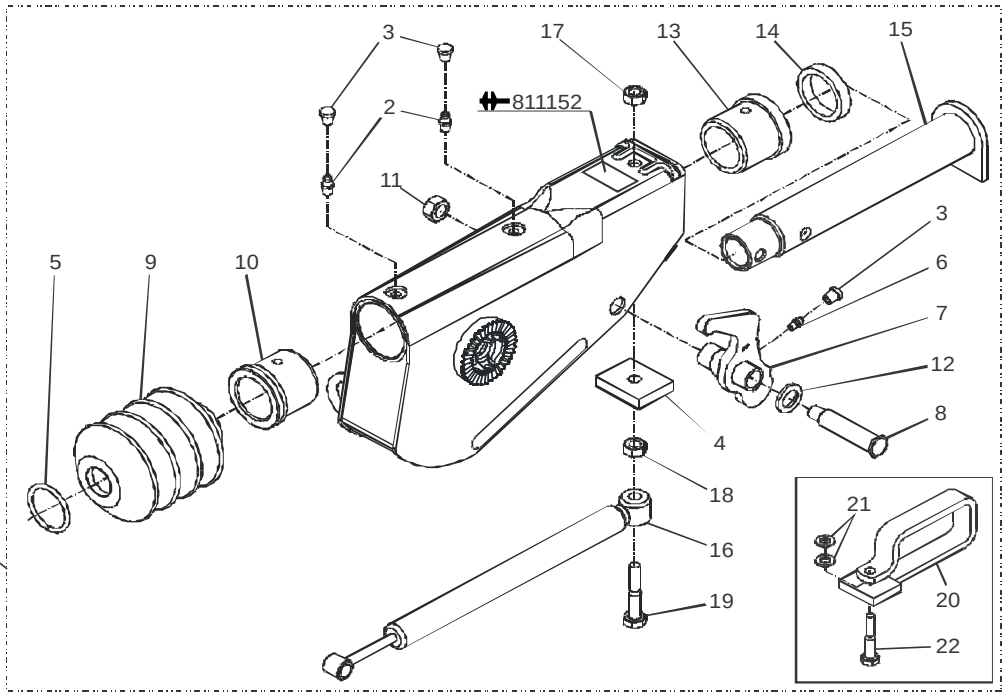

Pos.	Bezeichnung	Material-Nr.
1	AE KPL VERZINKT OHNE KUPPLUNG	245900
2	SCHMIERNIPPEL AS 8X1 KEG	2171710001
3	SCHUTZKAPPE SCHMIERNIPPEL	368469
4	ANSCHLAGPLATTE	371510
5	SPANNRING	2072570203
6	SCHMIERNIPPEL AS 6X1 KEG	700203
7	UMLENKHEBEL 90 : 27 (incl. Pos. 6)	385446
8	LAGERSCHRAUBE	374714
9	FALTENBALG	2073890210
10	LAGERBUCHSE	2075580103
11	SICHERUNGSMUTTER M12	371932
12	SCHEIBE A17 DIN433	702819
13	LAGERBUCHSE	2077030201
14	DÄMPFUNGSGUMMI	2077030202
15	ZUGROHR	385590
15	ZUGROHR DREHBAR	648888
16	STOSSDÄMPFER	366348
17	SICHERUNGSMUTTER M10	375724
18	MUTTER 6KT M10 DIN934	700109
19	SCHRAUBE 6KT M10X55 DIN931	702812
20	BÜGEL GESCHW	622611
21	SCHEIBE A10,5 DIN125	700139
22	SCHRAUBE M10X75	605052

Pos.	Bezeichnung	Material-Nr.

AE = Auflaufeinrichtung

ACHTUNG bei Verwendung des Bügels Pos. 20:
- Anschlagplatte Pos. 4 entfällt
- Schraube Pos. 19 wird ersetzt durch Schraube Pos. 22

Kupplungsteile mit Schraubenmaterial
Bestell-Nr. siehe Katalog oder ETI-Liste

Erstellt	ETI-Nummer	geändert	Änderungs-Nr.	Änderungsgrund	Revisons-Nr.
25.11.98	811152_de	16.07.2009	FREIGABE		A