ZWIST 101VB M HANDBRMSHB

ETI- Nr. 811152B (Bitte bei Bestellung angeben)

AL-KO Ersatzteile

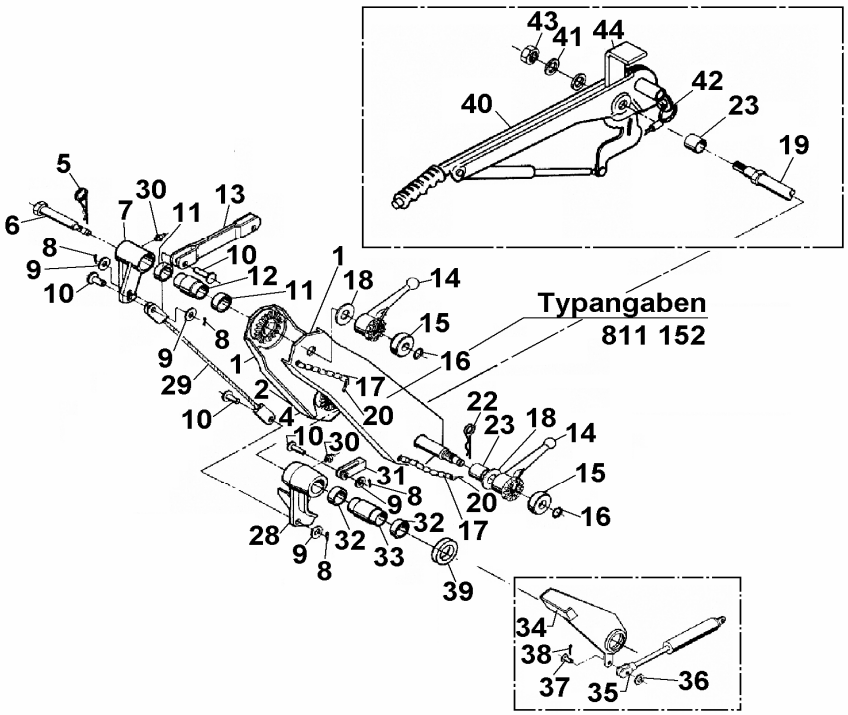

Pos.	Bezeichnung	Material-Nr.
1	ZWISCHENSTÜCK 400MM VERZINKT	1335475
1	ZWISCHENSTÜCK 600MM GRUNDIERT	374 633
1	ZWISCHENSTÜCK 750MM VERZINKT	614 529
2	SICHERUNGSSCHEIBE	375 101
4	BLINDNIET passend zu Pos. 2	702 703
5	FEDERSTECKER 6,3 DIN11024	701 553
6	LAGERSCHRAUBE OBEN	372 772
7	UMLENKHEBEL KPL. mit Pos. 30	387 442
8	SPLINT 3,2X25 DIN94	702 797
9	SCHEIBE 10 DIN 1440	702 796
10	BOLZEN B10h11X30 DIN1434	702 794
11	GLEITLAGER GLYPG 252815A	701 115
12	LAGERBUCHSE	365 422
13	DRUCKSTANGE GESCHW.	374 457
14	FESTSTELLKNEBEL	365 416
15	BUCHSE	372 770
16	SPRENGRING A14 DIN7993	702 300
17	KETTE KPL.	375 637
18	SCHEIBE 17X24X2 DIN988	701 696
19	LAGERSCHRAUBE UNTEN	372 773
20	EINHÄNGEFEDER	604 102
22	FEDERSTECKER 6,3 DIN11024	701 553
23	BUCHSE	366 352
28	UMLENKHEBEL KPL. incl. Pos. 32/33	387 441
29	SEILZUG 400MM	374 170

Pos.	Bezeichnung	Material-Nr.
29	SEILZUG 600MM	374 187
29	SEILZUG 750MM	387 145
30	SCHMIERNIPPEL AS 6X1 KEG	700 203
31	GABELKOPF G10X40 DIN71752	700 739
32	GLEITLAGER GLYPG 303415A	701 916
33	LAGERBUCHSE	366 458
	VERSTELLHILFE WAHLWEISE:	
34	HEBEL GESCHW.	374 660
35	GASFEDER	366 441
36	SCHEIBE 8 DIN1440	702 803
37	BOLZEN 8X22X19 DIN 1434	702 666
38	SPLINT 2X16 DIN94	702 802
39	BUCHSE	366 533
40	HANDBREMSHEBEL	294 092
41	SCHEIBE 12 DIN1440	702 858
42	ABREIßSEIL	209 534
43	MUTTER 6KT M12 DIN985	702 750
44	FEDERSCHEIBE B17 DIN137	701 968

Auflaufeinrichtung siehe ETI-Nr.: 811152A oder 811568

Erstellt	ETI-Nummer	geändert	Änderungs-Nr.	Änderungsgrund	Revisons-Nr.
25.11.98	811152B_de	27.07.2009	FREIGABE		A