# AE V 161S GASFED ST KUG UNTEN

ETI- Nr. 811138 (Bitte bei Bestellung angeben)

AL-KO Ersatzteile

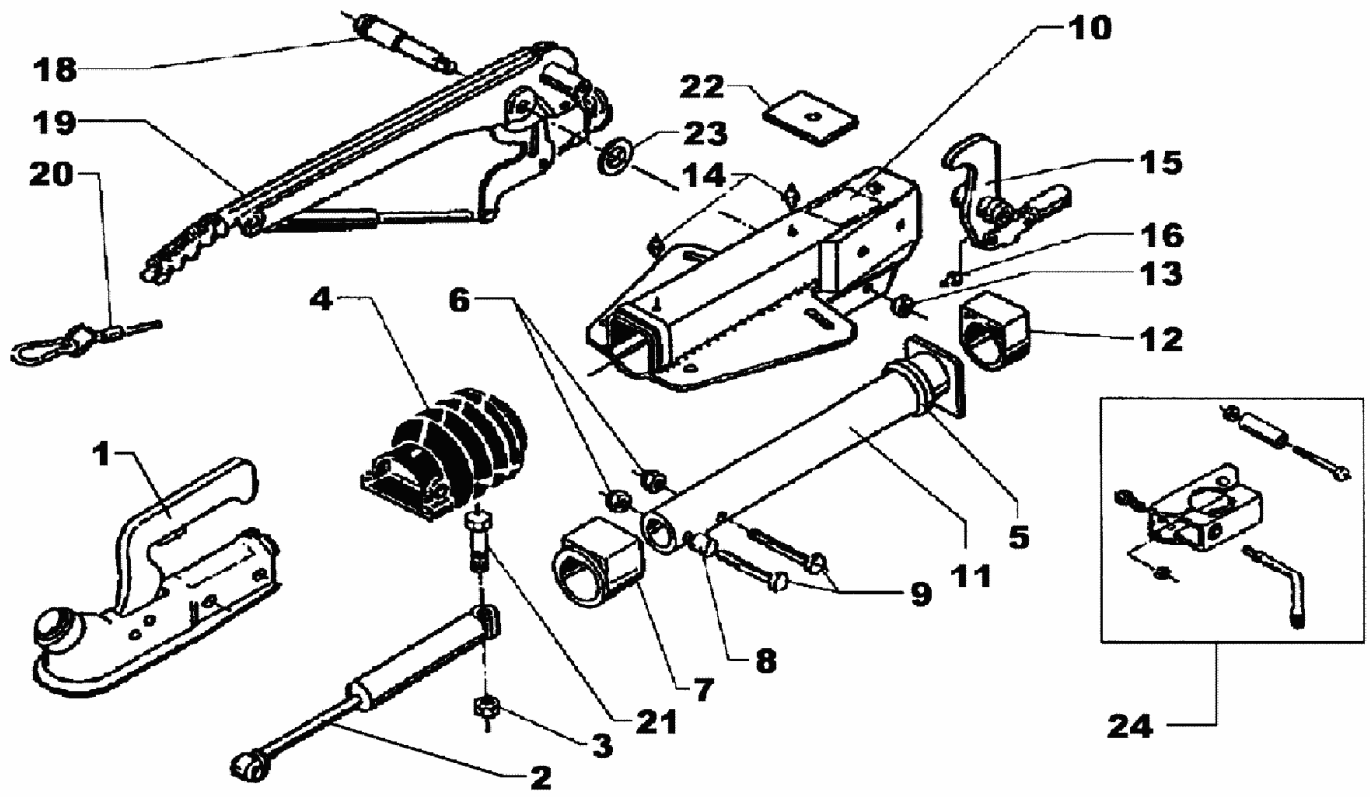


| Pos. | Bezeichnung | Material-Nr. |
|---|---|---|
| 1 | Kugelkupplung (Bestellung nach Typ, ohne Befestigungsmaterial) | |
| 2 | Stoßdämpfer | 370556 |
| 3 | Skt.-Mutter M12 DIN 985-10 A3C | 702750 |
| 4 | Faltenbalg | 366356 |
| 5 | Profilring | 371372 |
| 6 | Skt.-Mutter M12 DIN 985-10 A3C | 702750 |
| 7 | Bundbuchse (nicht ausgerieben) | 353943 |
| 8 | Distanzbuchse | 370559 |
| 9 | Skt.-Schraube M12x75 DIN 931 | 701959 |
| 10 | Gehäuse kpl. mit eing-epreßten Buchsen für AE | Bestellung siehe Einprägung Zn.-Nr. AE |
| 11 | Zugrohr geschw. | 571873 |
| 12 | Gleitbuchse (nicht ausgerieben) | 353942 |
| 13 | Skt.-Mutter M12 DIN 985-10 A3C | 702750 |
| 14 | Schmiernippel AM 8x1 Keg. | 2171710001 |
| 15 | Umlenkhebel mit Gelenkkopf und Schmiernippel (Pos.16) montiert) | |
| | iH=90:27 | 380265 |
| | iH=90:30 | 380285 |
| | | |
| | | |
| | | |
| | | |
| | | |

| Pos. | Bezeichnung | Material-Nr. |
|---|---|---|
| 16 | Schmiernippel AM 6 Keg. | 700203 |
| 18 | Lagerschraube | 581145 |
| 19 | Handbremshebel kpl mit Abreißseil | 220097 |
| 20 | Abreißseil mit Haken | 368605 |
| 21 | Skt.-Schraube M12x90 DIN 931 | 700312 |
| 22 | Anschlagplatte | 581699 |
| 23 | Scheibe (19,4x34x3) DIN 125 | 370693 |
| 24 | Klemmschelle für Rohr 48 (Nachrüstsatz kann wahlweise angebaut werden) | 293020 |
| | | |
| | | |
| | | |
| | | |
| | |