# AE V 251S GASFED GU KUG OBEN

ETI- Nr. 811112 (Bitte bei Bestellung angeben)

AL-KO Ersatzteile

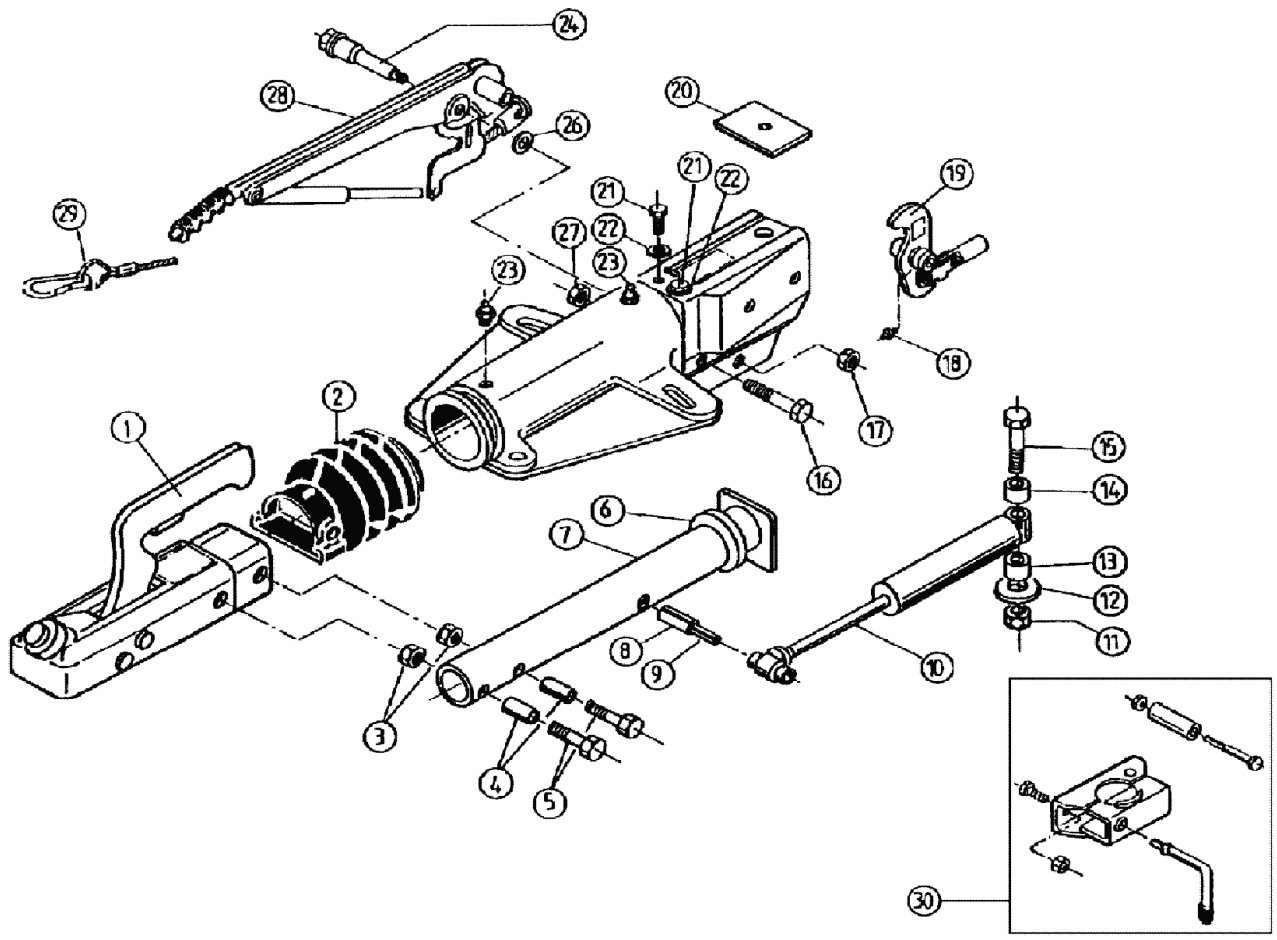


| Pos. | Bezeichnung | Material-Nr. |
|---|---|---|
| 1 | Kugelkupplung (Bestellung nach Typ, ohne Befestigungsmaterial) | |
| 2 | Faltenbalg | 366356 |
| 3 | Skt.-Mutter M12 DIN 6925-8 | 700645 |
| 4 | Distanzbuchse | 357242 |
| 5 | Skt.-Schraube M12x80 DIN 931 | 700945 |
| 6 | Dämpfungsgummi | 371372 |
| 7 | Zugrohr | 573853 |
| 8 | Spannhülse 12x48 DIN 1481 | 704408 |
| 9 | Spannhülse 7x48 DIN 1481 | 704407 |
| 10 | Stoßdämpfer | 372641 |
| 11 | Skt.-Mutter M16 DIN 6924-8 A3c | 702801 |
| 12 | Scheibe | 700625 |
| 13 | Distanzbuchse | 375928 |
| 14 | Distanzbuchse | 375929 |
| 15 | Skt.-Schraube M16x100 DIN 931 | 701571 |
| 16 | Skt.-Schraube M10x90 DIN 931 | 701904 |
| 17 | Skt.-Mutter M12 DIN 6925-8 | 700645 |
| 18 | Schmiernippel M6 DIN 71412 | 700203 |

| Pos. | Bezeichnung | Material-Nr. |
|---|---|---|
| 19 | Umlenkhebel kpl. UNI mit Gelenkkopf u. Schmiernippel mont. | |
| | $i_H$ = 90:27 | 380487 |
| | $i_H$ = 90:30 | 380489 |
| | $i_H$ = 90:33,5 | 380490 |
| 20 | Anschlagplatte | 375572 |
| 21 | Schneidschraube A8x20 DIN 7613 | 702751 |
| 22 | Fächerscheibe A8,4 DIN 6798 | 701765 |
| 23 | Schmiernippel AM8x1 Keg. | 2171710001 |
| 24 | Lagerschraube | 581145 |
| 26 | Scheibe | 370693 |
| 27 | Skt.-Mutter M10 DIN 6925-8 | 700644 |
| 28 | Handbremshebel kpl mit Abreißseil | 220098 |
| 29 | Abreißseil mit Haken | 368605 |
| 30 | Klemmschelle für Rohr 48 (Nachrüstsatz kann wahlweise angebaut werden) | 293020 |

**AE = Auflaufeinrichtung**

**Bitte bei Bestellung die ETI-Nr. angeben**

| Erstellt | ETI-Nummer | geändert | Änderungs-Nr. | Änderungsgrund | Revisons-Nr. |
|---|---|---|---|---|---|
| 16.09.93 | 811112_de | 16.12.2009 | FREIGABE | | A |