AE VKT 70 161S GASFED ÖSE

ETI- Nr. 811098 (Bitte bei Bestellung angeben)

AL-KO Ersatzteile

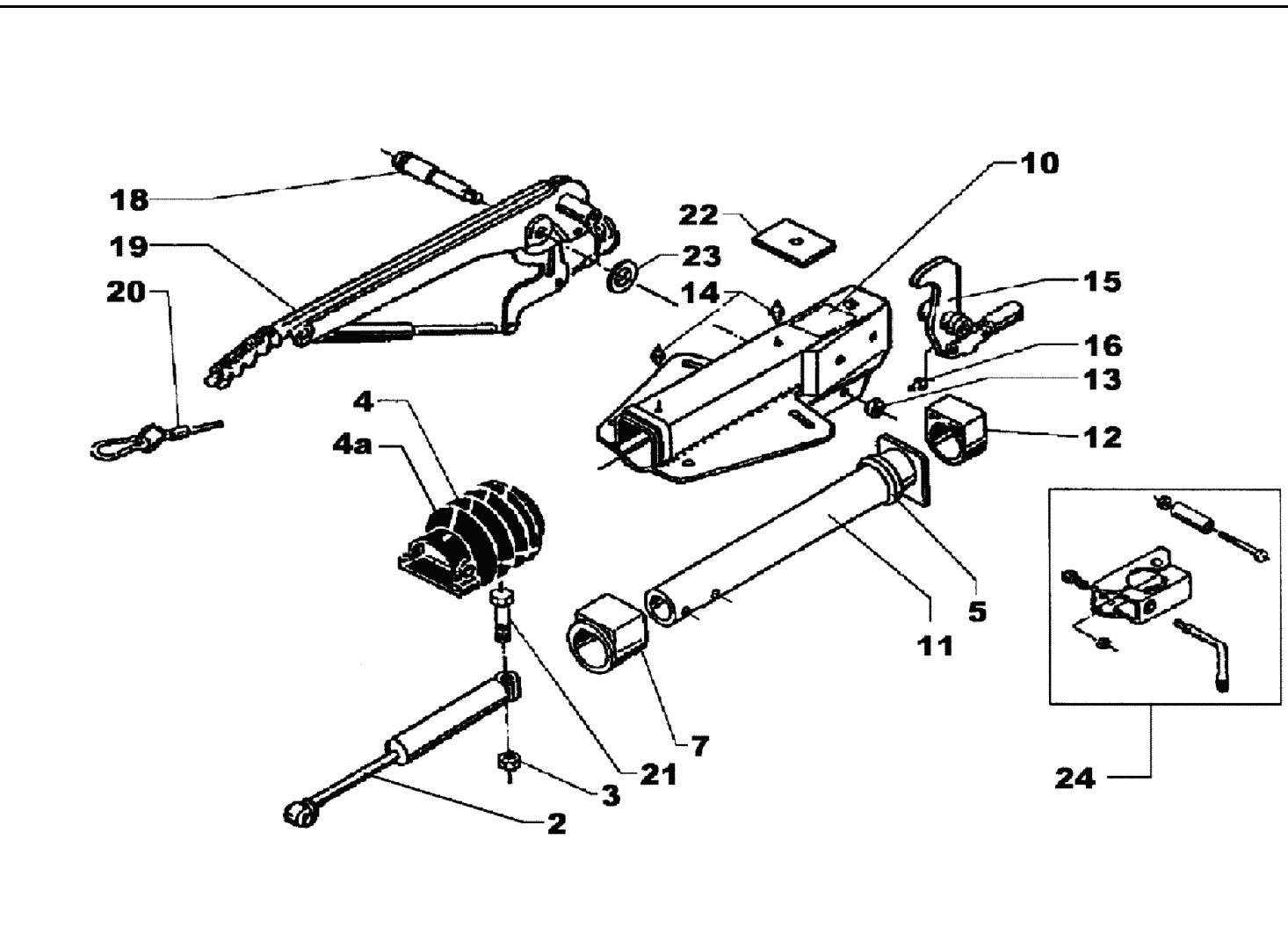

Pos.	Bezeichnung	Material-Nr.
1	Zugöse (Bestellung nach Typ, ohne Befestigungsmaterial)	
	DIN	357419
	Nato	357420
	Italien	370999
2	Stoßdämpfer mit Buchse	370558
3	Skt.- Mutter M12 DIN 6925-8	700645
4	Faltenbalg	366356
5	Profilring	371372
6	Skt.- Mutter M12 DIN 985-10 A3C	702750
7	Bundbuchse (nicht ausgerieben)	353943
8	Distanzbuchse	370580
9	Skt.- Schraube M12x60 DIN 931	700222
10	Gehäuse kpl.mit einge-preßten Buchsen für AE	
11	Zugrohr geschw.	571875
12	Gleitbuchse (nicht ausgerieben	353942
13	Skt.- Mutter M12 DIN 985-10 A3C	702750
14	Schmiernippel AM 9x1 Keg	375900

Pos.	Bezeichnung	Material-Nr.
15	Umlenkhebel mit Gelenkkopf und Schmiernippel	
	iH = 90:27	380265
16	Schmiernippel AM 6 Keg.	700203
18	Lagerschraube	581145
19	Handbremshebel kpl mit Abreißseil	220094
20	Abreißseil mit Haken	368605
21	Skt.-Schraube M12x120 DIN 931	701670
22	Anschlagplatte	581699
23	Scheibe(19,4x34x3)	370693

AE = Auflaufeinrichtung

Bitte bei Bestellung die ETI-Nr. angeben.

Erstellt	ETI-Nummer	geändert	Änderungs-Nr.	Änderungsgrund	Revisons-Nr.
04.10.93	811098_de	15.12.2009	FREIGABE		A