AE V 161S GASFED ST OHNE OBEN

ETI- Nr. 811096 (Bitte bei Bestellung angeben)

AL-KO Ersatzteile

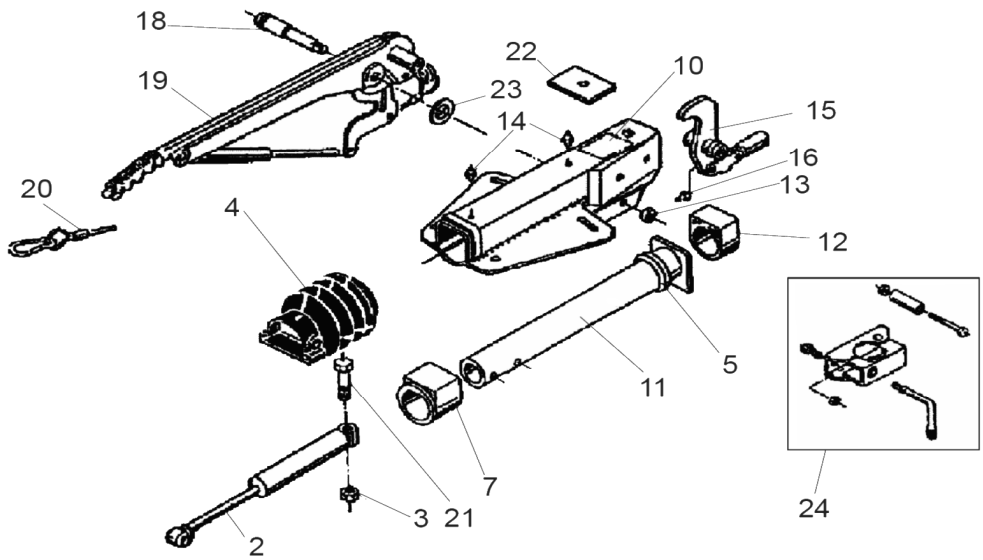

Pos.	Bezeichnung	Material-Nr.
2	Stoßdämpfer	370557
3	6kt Mutter M12 DIN 985-10 A3C	702750
4	Faltenbalg	366356
5	Profilring	371372
7	Bundbuchse (nicht ausgerieben)	353943
10	Gehäuse kpl. mit eingepressten Buchsen für AE	Bestellung siehe Einprägung Zn.-Nr. AE
11	Zugrohr geschweißt	571874
12	Gleitbuchse (nicht ausgerieben)	353942
13	6kt Mutte rm12 DIN 985-10 A3C	702750
14	Schmiernippel AM 8x1 Kegel	375900
15	Umlenkhebel mit Gelenkkopf und Schmiernippel (Pos 16) mont.	
	iH = 90:27	380265
	iH = 90:30	380285
16	Schmiernippel AM 6 Kegel	700203
18	Lagerschraube	581145
19	Handbremshebel kpl. mit Abreißseil und Zahnsegment	204549
20	Abreißseil mit Haken	368605
21	6kt Schraube M12x90 DIN 931	700312
22	Anschlagplatte	581699
23	Scheibe (19,4x34x3) DIN 125	370693
24	Klemmschelle für Rohr 48 (Nachrüstsatz kann wahlweise angebaut werden)	293020

Pos.	Bezeichnung	Material-Nr.

AE = Auflaufeinrichtung

Bitte bei Bestellung die ETI-Nr. angeben.

Erstellt	ETI-Nummer	geändert	Änderungs-Nr.	Änderungsgrund	Revisons-Nr.
27.01.94	811096_de	24.08.2010 BB	16151	Pos 19 204549 war 220096	B