AE V 161S GASFED ST KUP OBEN

ETI- Nr. 811095 (Bitte bei Bestellung angeben)

AL-KO Ersatzteile

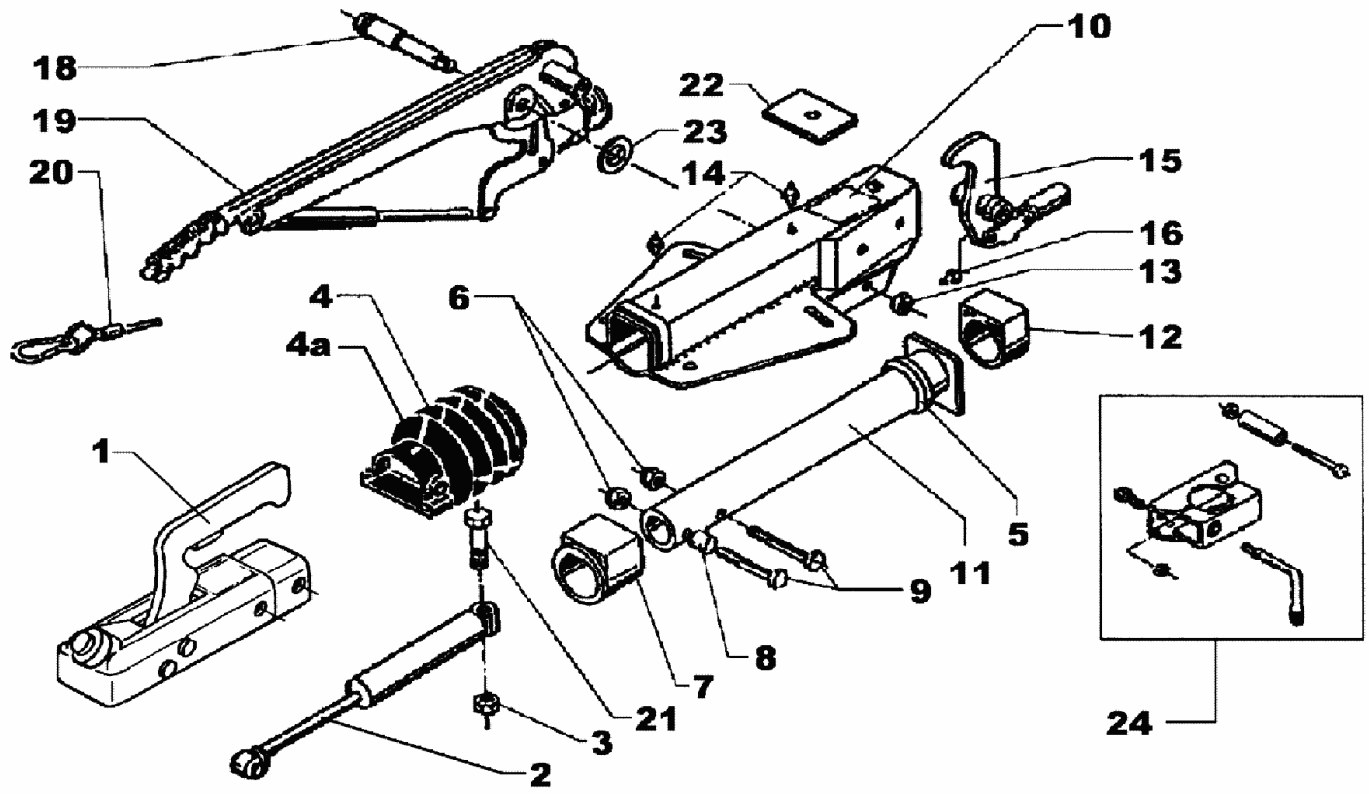

Pos.	Bezeichnung	Material-Nr.
1	Kugelkupplung AK 251 (ohne Befestigungsmaterial) Befestigungsmaterial (Pos.9) richtet sich nach der Kugelkupplung	242189
2	Stoßdämpfer	370556
3	Skt.-Mutter M12 DIN 6925-8	700645
4	Faltenbalg	366356
5	Profilring	371372
6	Skt.-Mutter M12 DIN 985-10 A3C	702750
7	Bundbuchse (nicht ausgerieben)	353943
8	Distanzbuchse	370559
9	Skt.-Schraube M12x75	701959
10	Gehäuse kpl. mit einge-preßten Buchsen für AE	
11	Zugrohr geschw.	571873
12	Gleitbuchse (nicht ausgerieben)	353942
13	Skt.-Mutter M12 DIN 6925 A3C	700645

Pos.	Bezeichnung	Material-Nr.
14	Schmiernippel AM 8x1 Keg.	2171710001
15	Umlenkhebel mit Gelenkkopf u. Schmiernippel iH = 90 : 27	380265
16	Schmiernippel AM 6 Keg.	700203
18	Lagerschraube	581145
19	Handbremshebel kpl mit Abreißseil	220096
20	Abreißseil mit Haken	368605
21	Skt.-Schraube M12x90 DIN 931	700312
22	Anschlagplatte	581698
23	Scheibe (19,4x34x3)	370693
24	Klemmschelle für Rohr 48 (Nachrüstsatz kann wahlweise angebaut werden)	293020

AE = Auflaufeinrichtung
HB = Handbremshebel

Bitte bei Bestellung die ETI-Nr. angeben.

Erstellt	ETI-Nummer	geändert	Änderungs-Nr.	Änderungsgrund	Revisons-Nr.
04.10.93	811095	15.12.2009	FREIGABE		A