AE VKT 100 251S GAS KU/AKS BIS 08/96

ETI- Nr. 811091 (Bitte bei Bestellung angeben)

AL-KO Ersatzteile

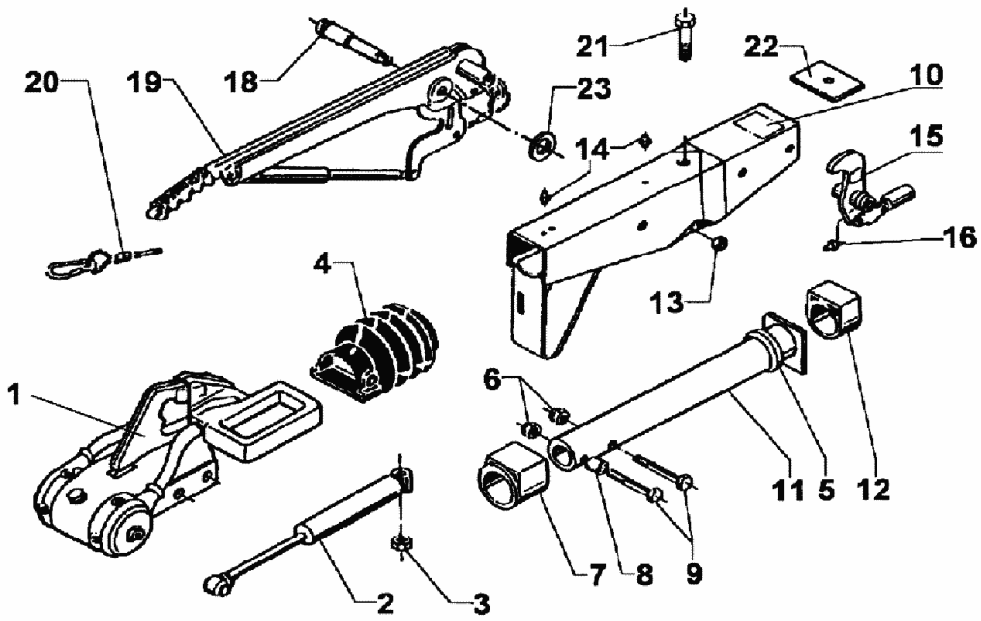

Pos.	Bezeichnung	Material-Nr.
1	AKS 2000 (ohne Befestigungsmaterial)	241268
2	Stoßdämpfer	370589
3	Skt.- Mutter M12 DIN 6925-8	371932
4	Faltenbalg	366356
5	Profilring	371372
6	Skt.- Mutter M12 DIN 6925-8	700645
7	Bundbuchse (nicht ausgerieben)	353943
8	Distanzbuchse	357242
9	Skt.- Schraube M12x80 DIN 931	703556
10	Gehäuse kpl.mit einge-preßten Buchsen für AE	Bestellung siehe Einprägung Zn.-Nr. AE
11	Zugrohr geschw.	571874
12	Gleitbuchse (nicht ausgerieben)	353942
13	Skt.- Mutter M12 DIN 6925-8	700645
14	Schmiernippel AM 9x1 Keg.	375900
15	Umlenkhebel UNI 90 : X	
	(X = einstellbar)	
	X = 27 (M10)	380525
	X = 30 (M10)	380526
	X = 33,5 (M10)	380527
	Umlenkhebel mit Gelenkkopf und Schmiernippel (Pos.16) montiert	
	iH= 90 : 27 (M10)	380265
	iH= 90 : 30 (M10)	380285
	iH= 90 : 27 (M12)	626138

Pos.	Bezeichnung	Material-Nr.
16	Schmiernippel AM 6 Keg.	700203
18	Lagerschraube	581145
19	Handbremshebel kpl mit Abreißseil	
	bis 7/95	220098
	ab 8/95	220096
20	Abreißseil mit Haken	368605
21	Skt.-Schraube M12x105 DIN 931	703134
22	Anschlagplatte	581699
23	Scheibe(19,2x34x3)	370693
24	Scheibe	700140

AE=Auflaufeinrichtung

Bitte bei Bestellung die ETI-Nr. angeben

Erstellt	ETI-Nummer	geändert	Änderungs-Nr.	Änderungsgrund	Revisons-Nr.
19.06.93	811091_de	15.12.2009	FREIGABE		A