AE VKT 100 161S GAS KU/AKS BIS 09/96

ETI- Nr. 811086 (Bitte bei Bestellung angeben)

AL-KO Ersatzteile

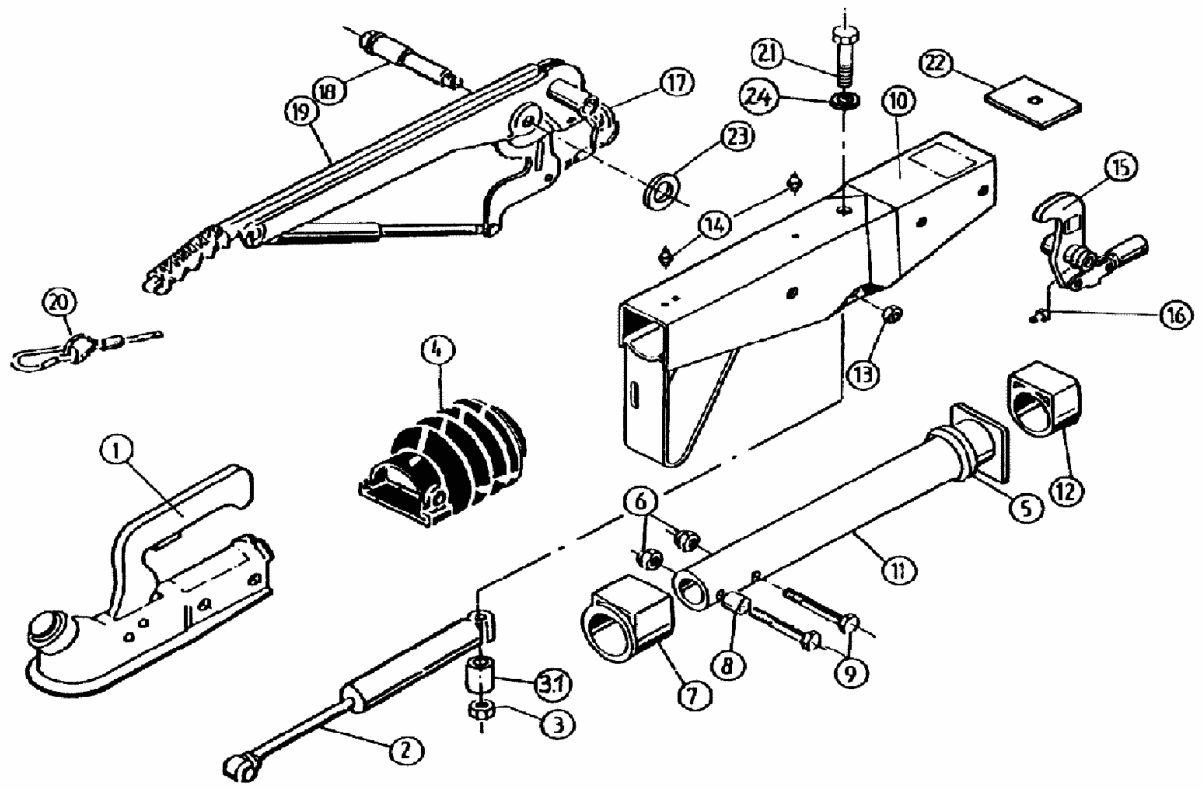

Pos.	Bezeichnung	Material-Nr.
1	Kugelkupplung (Bestellung nach Typ, ohne Befestigungsmaterial)	
2	Stoßdämpfer mit Buchse	370558
3	Skt.- Mutter M12 DIN 985-10 A3C	371932
3.1	Distanzbuchse	370580
4	Faltenbalg	366356
5	Profilring	371372
6	Skt.- Mutter M12 DIN 985-10 A3C	702750
7	Bundbuchse (nicht ausgerieben)	353943
8	Distanzbuchse	370559
9	Skt.- Schraube M12x70 DIN 931	700061
10	Gehäuse kpl.mit eingepreßten Buchsen für AE	Bestellung siehe Einprägung Zn.-Nr. AE
11	Zugrohr geschw.	571874
12	Gleitbuchse (nicht ausgerieben)	353942
13	Skt.- Mutter M12 DIN 985-10 A3C	702750
14	Schmiernippel AM 8x1 Keg.	2171710001

Pos.	Bezeichnung	Material-Nr.
15	Umlenkhebel mit (Gelenkkopf u. Schmiernippel)	
	iH = 90:25	380692
	iH = 90:27	380265
16	Schmiernippel AM 6 Keg.	700203
17	Abreißring (am HB mont.)	2043700102
18	Lagerschraube	581145
19	Handbremshebel (incl. Abreißseil Pos. 20 Abreißring Pos. 17)	220102
20	Abreißseil (am HB mont.)	209385
21	Skt.-Schraube M12x105 DIN 931	703134
22	Anschlagplatte	581699
23	Scheibe(19,4x34x3)	370693
24	Scheibe	700140

AE=Auflaufeinrichtung
HB = Handbremshebel

Bitte bei Bestellung die ETI-Nr. angeben

Erstellt	ETI-Nummer	geändert	Änderungs-Nr.	Änderungsgrund	Revisons-Nr.
21.04.93	811086_de	15.12.2009	FREIGABE		A