AE VKT 161S GASFED ÖSE BIS 09/96

ETI- Nr. 811055 (Bitte bei Bestellung angeben)

AL-KO Ersatzteile

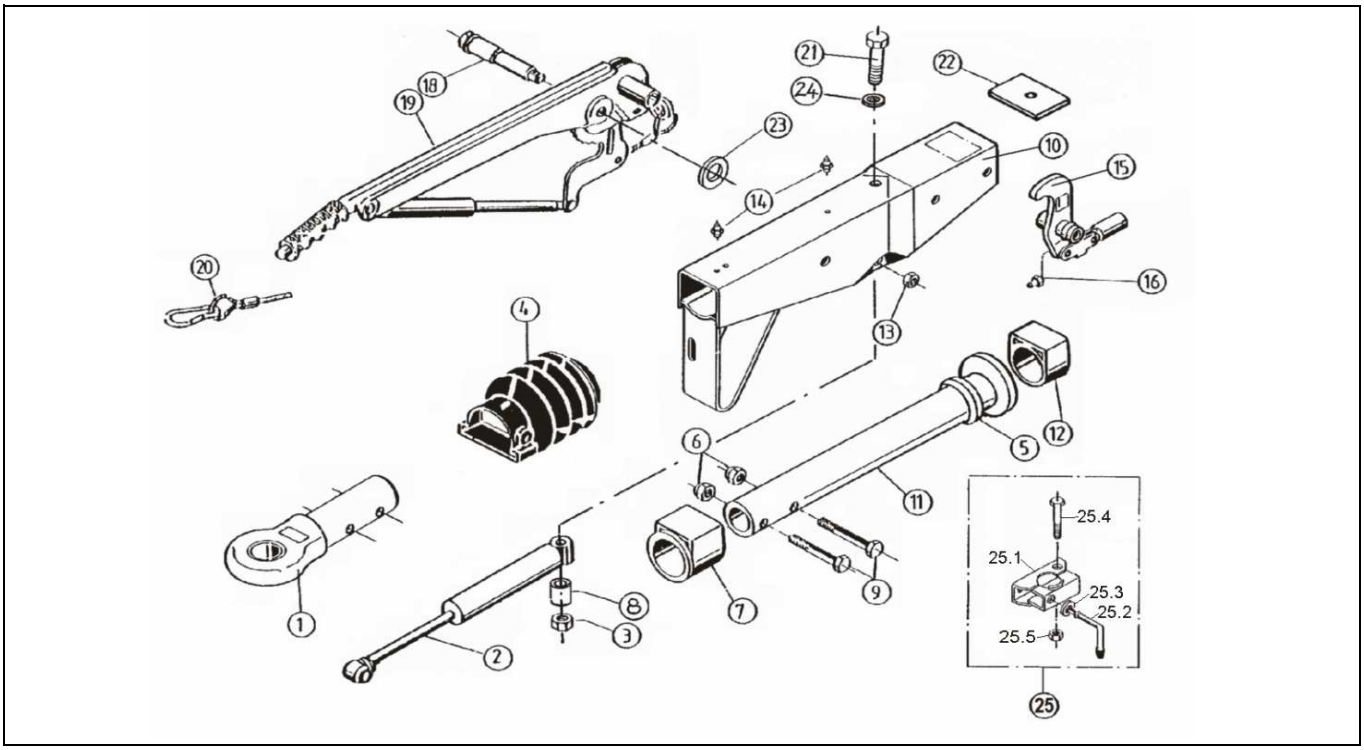

Pos.	Bezeichnung	Material-Nr.
1	Zugöse (ohne Befestigungsmaterial)	
	DIN	357419
	NATO	357420
	ITALIEN	370999
2	Stoßdämpfer	370558
3	6kt Mutter M12 DIN 985-10 A3C	371932
4	Faltenbalg	366356
5	Profilring	371372
6	6kt Mutter M12 DIN 985-10 A3C	702750
7	Bundbuchse (nicht ausgerieben)	353943
8	Distanzbuchse	370580
9	6kt Schraube M12x60 DIN 931	700222
10	Gehäuse komplett mit Buchsen für AE	Bei Bestellung siehe Einprägung Zn.-Nr. AE
11	Zugrohr geschweißt	380413
12	Gleitbuchse	353942
13	6kt Mutter M12 DIN 985-10 A3C	702750
14	Schmiernippel AM9x1 Kegel	375900
15	Umlenkhebel mit Gelenkkopf und Schnmiernippel	
	iH = 90:27	380265
16	Schmiernippel AM 6 Kegel	700203
18	Lagerschraube M12x1,5x106,5	581145
19	Handbremshebel kpl. mit Abreißseil	220096
20	Abreißseil mit Haken	368605
21	6kt Schraube M12x105 DIN 931	703134

Pos.	Bezeichnung	Material-Nr.
22	Anschlagplatte	581699
23	Scheibe (19,2x34x3)	370693
24	Scheibe	700140
25	Anbaufall Klemmschelle (geschweißt)	
25.1	Klemmteil	20531802
25.2	Feststellknebel	20531703
25.3	Scheibe A13	700140
25.4	6kt Schraube M12x65 DIN 931	701127
25.5	6kt Mutter M8 DIN 6925-8	700643

AE = Auflaufeinrichtung

Bei Bestellung immer ETI-Nr. angeben

Erstellt	ETI-Nummer	geändert	Änderungs-Nr.	Änderungsgrund	Revisons-Nr.
19.03.93	811055_de	27.04.2010	FREIGABE		A