AE V 161S GASFED ST KUG OBEN

ETI- Nr. 811040 (Bitte bei Bestellung angeben)

AL-KO Ersatzteile

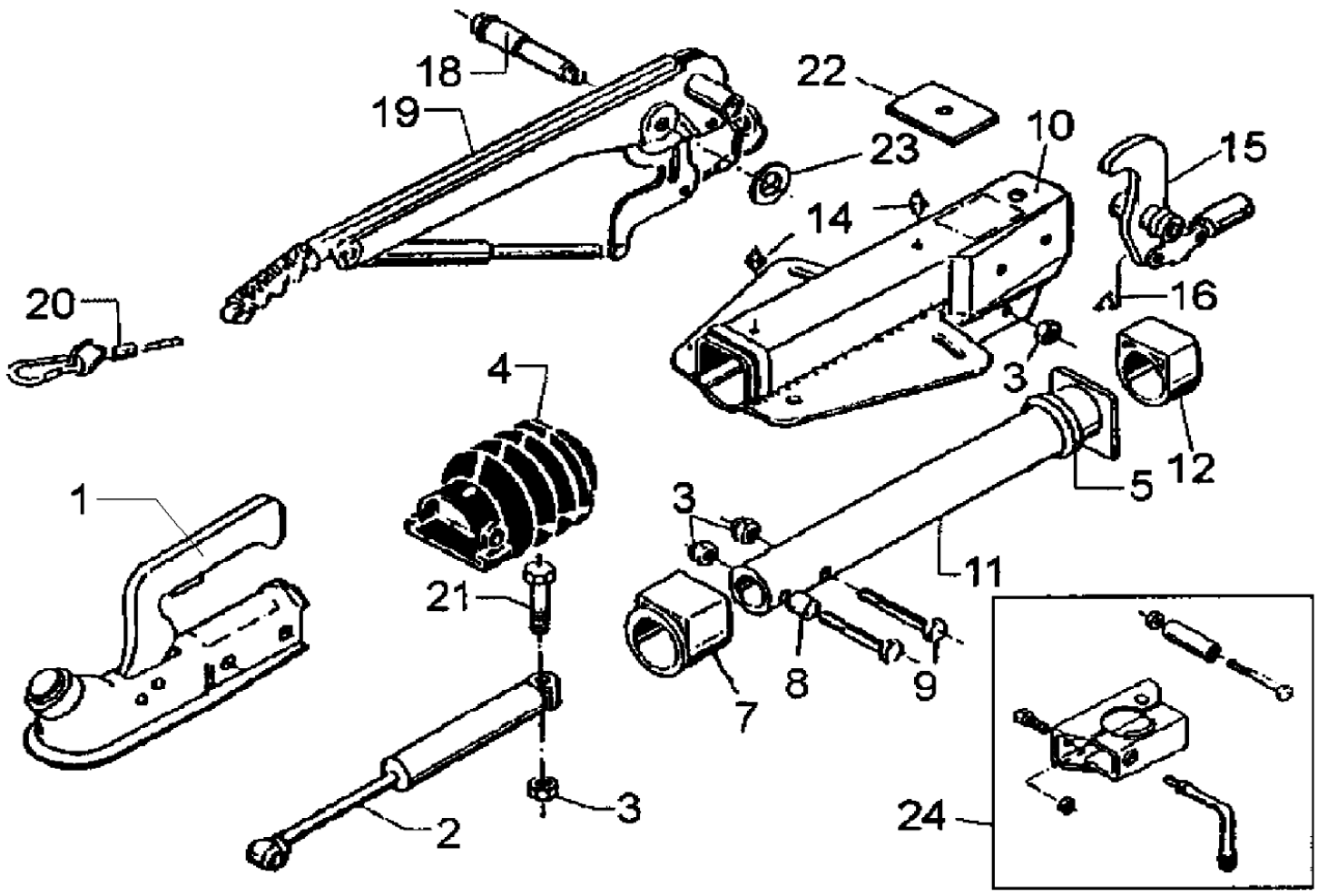

Pos.	Bezeichnung	Material-Nr.
1	KUGELKUPPLUNG (BESTELLUNG NACH TYP)	
2	STOSSDÄMPFER	1217333
3	MUTTER SKT M12 DIN 985-10	702750
4	FALTENBALG	366356
5	PROFILRING	371372
6	BUNDBUCHSE (NICHT AUSGERIEBEN)	353943
7	DISTANZBUCHSE	357242
8	SCHRAUBE SKT M12X75 DIN 931	701249
9	GEHÄUHSE KPL MIT BUCHSEN FÜR AE	*
10	ZUGROHR GESCHW	571874
11	GLEITBUCHSE (NICHT AUSGERIEBEN)	353942
12	SCHMIERNIPPEL AM 8X1 KEGEL	375900
13	UMLENKHEBEL MIT GELENKKOPF UND SCHMIERNIPPEL (POS 16) iH = 90:27	380265
14	SCHMIERNIPPEL AM 6 KEGEL	700203
15	LAGERSCHRAUBE	581145
16	HANDBREMSHEBEL KPL MIT ABREISSEIL**	220096
17	ABREISSEIL MIT HAKEN	368605
18	SCHRAUBE SKT M12X90 DIN 931	700312
19	ANSCHLAGPLATTE	581699
20	SCHEIBE 19,3X34X3 DIN 125	370693
21	KLEMMSCHELLE FÜR ROHR 48 / NACHRÜSTSATZ KANN WAHLWEISE ANGEBAUT WERDEN	293020

Pos.	Bezeichnung	Material-Nr.

* Bestellung siehe Einprägung Zn.-Nr. AE

** einschl. Gasfeder, Abreißseil und Abreißring

Erstellt	ETI-Nummer	geändert	Änderungs-Nr.	Änderungsgrund	Revisons-Nr.
18.03.93	811040_de	15.09.2008	15320	Stoßdämpfer 1217333 war 370557;	B