AE VKT 251S GASFED ÖSE BIS 08/96

ETI- Nr. 811037 (Bitte bei Bestellung angeben)

AL-KO Ersatzteile

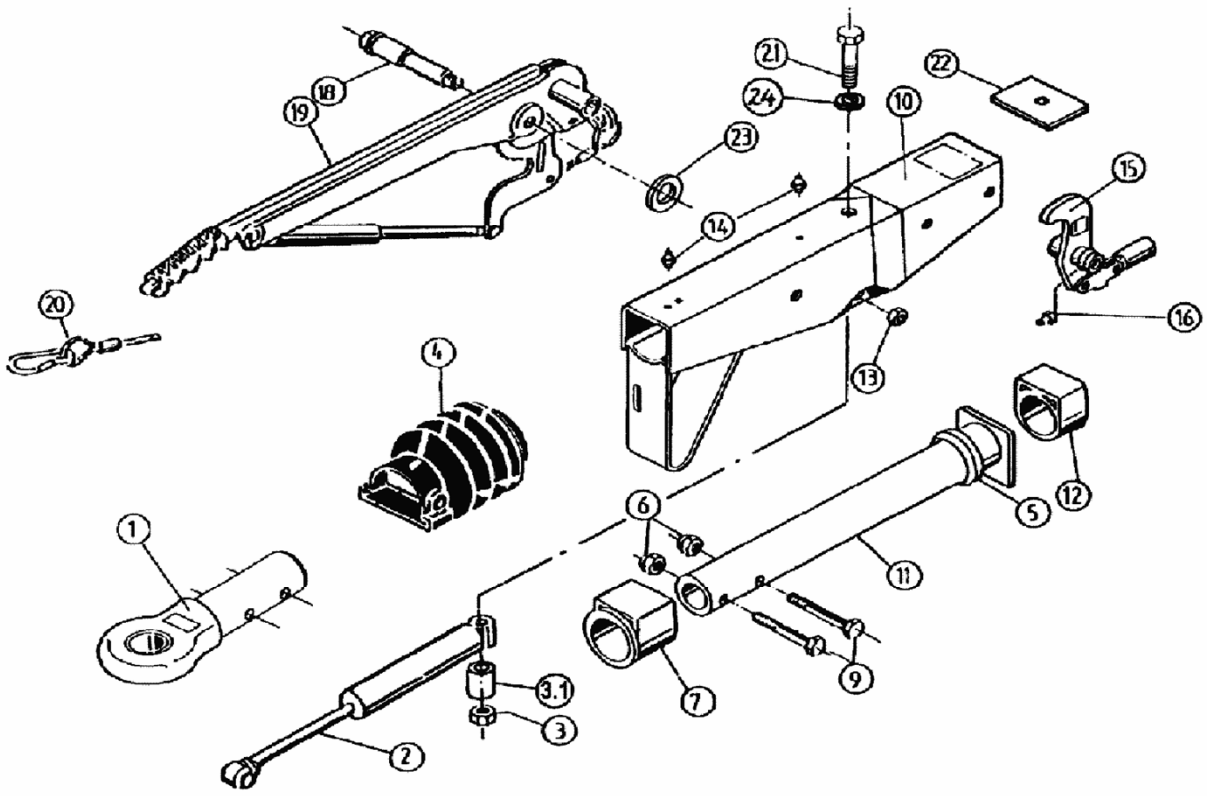

Pos.	Bezeichnung	Material-Nr.
1	Zugöse (ohneBefestigungsmaterial)	
	DIN	357419
	NATO	357420
	Italien	364839
2	Stoßdämpfer	370531
3	Skt.- Mutter M12 DIN 985-10 A3C	371932
3.1	Distanzbuchse	370580
4	Faltenbalg	366356
5	Profilring	371372
6	Skt.- Mutter M12 DIN 985-10 A3C	702750
7	Bundbuchse (nicht ausgerieben)	353943
9	Skt.- Schraube M12x60 DIN 931	700222
10	Gehäuse kpl.mit eingepreßten Buchsen für AE	Bestellung siehe Ein¬prägung Zn.-Nr. AE
11	Zugrohr geschw.	571875
12	Gleitbuchse (nicht ausgerieben)	353942
13	Skt.- Mutter M12 DIN 985-10 A3C	702750
14	Schmiernippel AM 9x1 Keg	375900
15	Umlenkhebel UNI 90 : X (X = einstellbar)	
	X = 27	380525
	X = 30	380526
	X = 33,5	380527
16	Schmiernippel AM 6 Keg.	700203
18	Lagerschraube	581145

Pos.	Bezeichnung	Material-Nr.
19	Handbremshebel kpl mit Abreißseil	
	bis 7/95	220089
	ab 8/95	220096
20	Abreißseil mit Haken	368605
21	Skt.-Schraube M12x105 DIN 931	703134
22	Anschlagplatte	581699
23	Scheibe(19,2x34x3)	370693
24	Scheibe	700140

AE = Auflaufeinrichtung

Bitte bei Bestellung die ETI-Nr. angeben

Erstellt	ETI-Nummer	geändert	Änderungs-Nr.	Änderungsgrund	Revisons-Nr.
26.03.93	811037_de	14.01.2010	FREIGABE		A