AE V 251S GASFED ST AKS OBEN

ETI- Nr. 811032 (Bitte bei Bestellung angeben)

AL-KO Ersatzteile

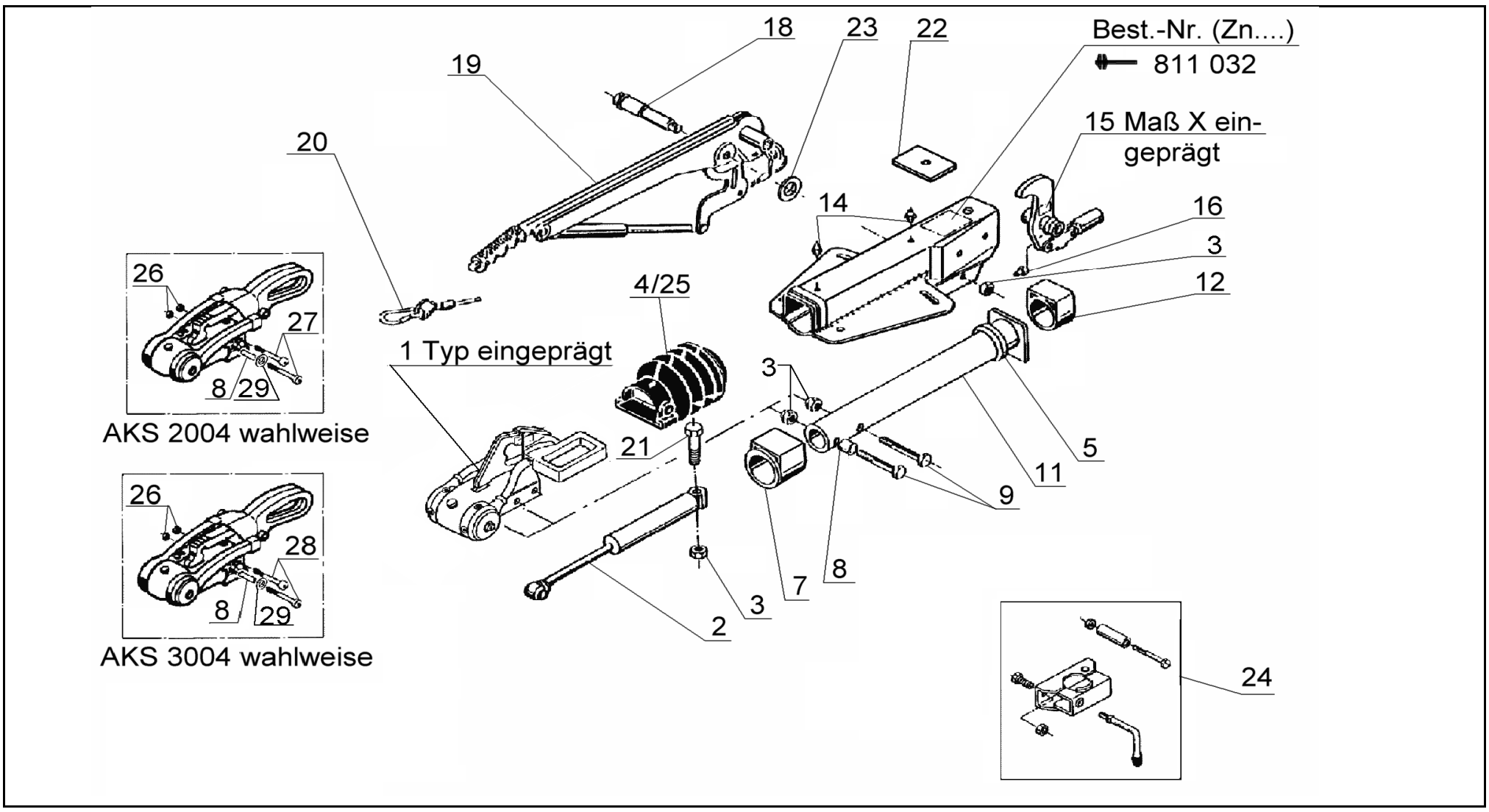

Pos.	Bezeichnung	Material-Nr.
1	AKS 2000	241268
	AKS 2004 (ohne Befestigungsmaterial)	1211580
	AKS 3004 (ohne Befestigungsmaterial)	1213423
2	Stoßdämpfer	370589
3	Skt.- Mutter M12 DIN 985-10 A3C	702750
4	Faltenbalg für AKS 2000	366356
5	Profilring	371372
7	Bundbuchse (nicht ausgerieben)	353943
8	Distanzbuchse	357242
9	Skt.- Schraube M12x80 DIN 931	700945
10	Gehäuse kpl.mit eingepres-sten Buchsen für AE	Bestellung siehe Ein-prägung Zn.-Nr. AE
11	Zugrohr geschw.	571874
12	Gleitbuchse (nicht ausgerieben)	353942
14	Schmiernippel AM 8x1 Keg.	375900
15	Umlenkhebel UNI 90 : X (X = einstellbar)	
	X = 27	380525
	X = 30	380526
	X = 33,5	380527
16	Schmiernippel AM 6 Keg.	700203
18	Lagerschraube	581145
19	Handbremshebel kpl mit Abreißseil	
	bis 7/95	220098
	ab 8/95	220096

Pos.	Bezeichnung	Material-Nr.
20	Abreißseil mit Haken	368605
21	Skt.-Schraube M12x90 DIN 931	700312
22	Anschlagplatte	581699
23	Scheibe(19,2x34x3)	370693
24	Klemmschelle für Rohr 48 (Nachrüstsatz kann wahlweise angebaut werden)	293020
25	Faltenbalg für AKS 2004/3004	607133
26	Skt.-Mutter M12 BIW A3C	371932
27	Skt.-Schraube M12x75 DIN 7984-8.8	704439
28	Skt.-Schraube M12x75 DIN 7984 10.9	692034
29	Scheibe A13 DIN 125	700140

AE=Auflaufeinrichtung

Bitte bei Bestellung die ETI-Nr. angeben

Erstellt	ETI-Nummer	geändert	Änderungs-Nr.	Änderungsgrund	Revisons-Nr.
29.03.93	811032_de	20.03.2006	FREIGABE		A