AE V 161S GASFED ST ÖSE OBEN

ETI- Nr. 811029 (Bitte bei Bestellung angeben)

AL-KO Ersatzteile

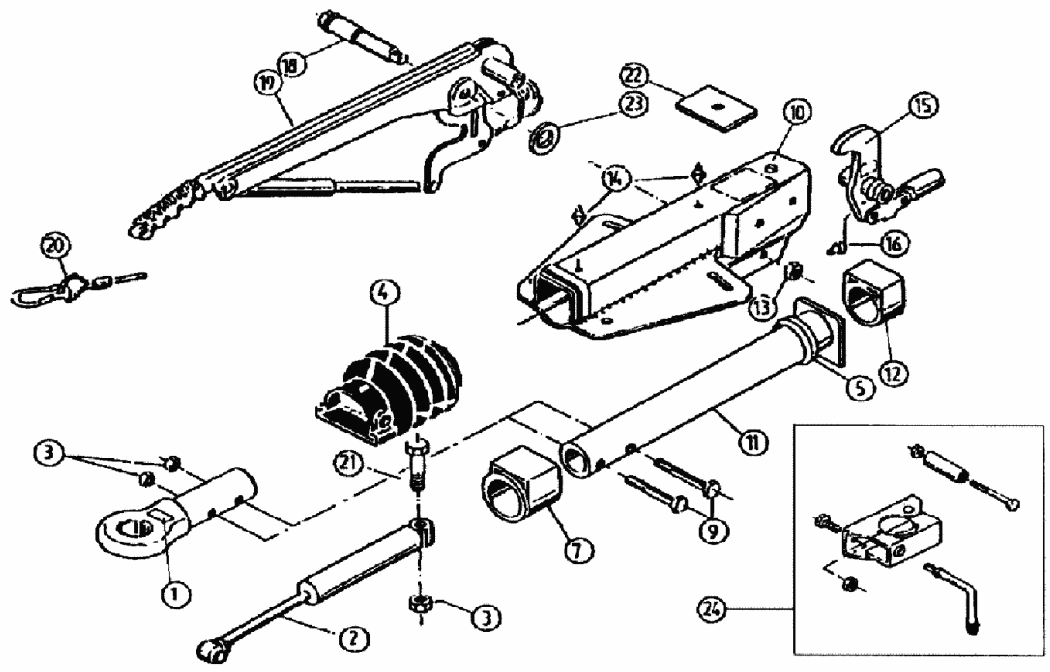

Pos.	Bezeichnung	Material-Nr.
1	Zugöse (ohne Befestigungsmaterial)	
	DIN	357419
	NATO	357420
	Italien	364839
2	Stoßdämpfer	370558
3	Skt.-Mutter M12 DIN 985-10 A3C	702750
4	Faltenbalg	366356
5	Profilring	371372
6	Skt.-Mutter M12 DIN 985-10 A3C	702750
7	Bundbuchse (nicht ausgerieben)	353943
9	Skt.-Schraube M12x60 DIN 931	700222
10	Gehäuse kpl. mit einge-preßten Buchsen für AE	Bestellung siehe Ein¬prägung Zn.-Nr. AE
11	Zugrohr geschw.	571875
12	Gleitbuchse (nicht ausgerieben)	353942
13	Skt.-Mutter M12 DIN 985-10 A3C	702750
14	Schmiernippel AM 8x1 Keg.	375900
15	Umlenkhebel mit Gelenkkopf und Schmiernippel (Pos.16) montiert	
	iH=90:27	380265
	iH=90:30	380285

Pos.	Bezeichnung	Material-Nr.
16	Schmiernippel AM 6 Keg.	700203
18	Lagerschraube	581145
19	Handbremshebel kpl mit Abreißseil	220096
20	Abreißseil mit Haken	368605
21	Skt.-Schraube M12x90 DIN 931	700312
22	Anschlagplatte	581699
23	Scheibe (19,4x34x3) DIN 125	370693
24	Klemmschelle für Rohr 48 (Nachrüstsatz kann wahlweise angebaut werden)	293020

Erstellt	ETI-Nummer	geändert	Änderungs-Nr.	Änderungsgrund	Revisons-Nr.
16.03.93	811029_de	19.06.2002	FREIGABE		A