AE VKT 70 161S FEDSP KUG/AKS

ETI- Nr. 811020 (Bitte bei Bestellung angeben)

AL-KO Ersatzteile

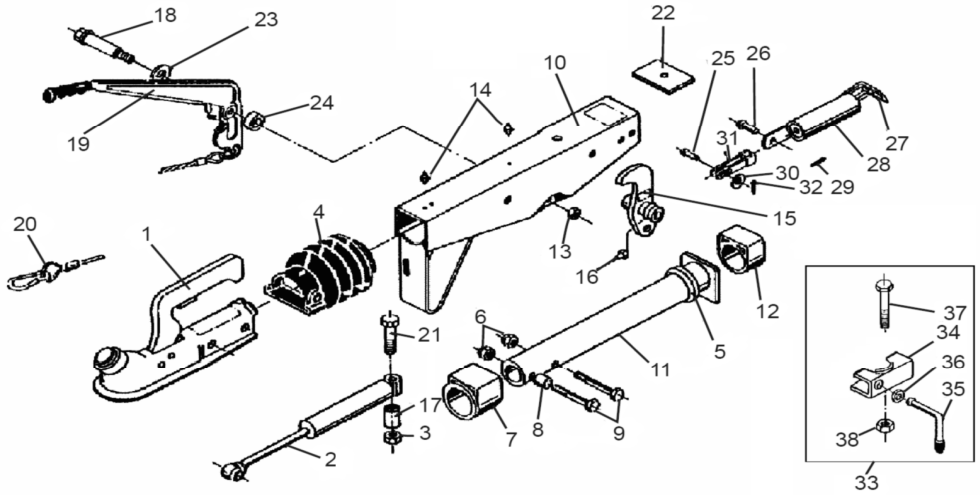

Pos.	Bezeichnung	Material-Nr.
1	Kugelkupplung (Bestellung nach Typ, ohne Befestigungsmaterial)	
2	Stoßdämpfer	370556
3	6kt Mutter M12 DIN 985-10 A3C	702750
4	Faltenbalg	366356
5	Profilring	371372
6	6kt Mutter M12 DIN 985-10 A3C	702750
7	Bundbuchse (nicht ausgerieben)	353943
8	Distanzbuchse	370559
9	6kt Schraube M12x70 DIN 931	700061
10	Gehäuse mit eingepressten Buchsen für AE	Bestellung siehe Einprägung Zn.-Nr. AE
11	Zugrohr geschw.	571873
12	Gleitbuchse (nicht ausgerieben)	353942
13	6kt Mutter M12 DIN 6925-8	704065
14	Schmiernippel AM 8x1 Kegel	375900
15	Umlenkhebel mit Gabelkopf und Schmiernippel (Pos 16, 27, 30) montiert	
	iH = 90:27	380310
	iH = 90:30	380468
16	Schmiernippel AM 6 Kegel	700203
17	Distanzbuchse	370580
18	Lagerschraube	2077710503
19	Handbremshebel kpl. mit Abreißseil und Zahnsegment	204549

Pos.	Bezeichnung	Material-Nr.
20	Abreißseil mit Haken	368605
21	6kt Schraube M12x120 DIN 931 VKT 70 6kt Schraube M12x120 DIN 931 VKT 100	701670
22	Anschlagplatte	581699
23	Scheibe	700273
24	Scheibe	700625
25	Niet 10x25	647287
26	Bolzen	2076810609
27	Zugbügel	2170110608
28	Federzylinder	2075020601
29	Splint 4x20 DIN 94	700192
30	Scheibe 10,5 DIN 125	700139
31	Gabelkopf	2073890606
32	Splint 3,2x20 DIN 94	700191
33	Anbaufall Klemmschelle (Klemmschelle angeschweißt)	
34	Klemmteil	20531802
35	Feststellknebel kpl.	20531703
36	Scheibe A13	700140
37	6kt Schraube M8x65 DIN 931	701127
38	6kt Mutter M8 DIN 6925-8	700643

Erstellt	ETI-Nummer	geändert	Änderungs-Nr.	Änderungsgrund	Revisons-Nr.
18.03.93	811020_de	20.08.2010 BB	16151	Pos 19 war 354259, Pos 25 war 702121	B